电 气 原 理 图

（KZG-JXW控制柜适用）

杭 州 顺 达 伯 耐 特 电 梯

Ver：2021

控制屏 Controller Panel

HA

USR	1USD	2USD
DSR	1DSD	2DSD

井道

HB

301		12V+
12V-	LA	Y

井道

HC

301
MOD+
MOD-
302

井道

HH

301
NC1
NC2

主机

HD

L31	L32A	L32B
L33	502	
18B	20	25
MT1	MT1C	MT1A

井道

HE

		301
X23	X19	302
12V+	12V-	LA
Y		

机房超载对讲

HF

301	X18	X04
201	202	JC1
JC2	JMS1	JMS

UPS+UCMP（选装）

HG

501	502	201
202	26	28
JAQ	MT1B	
MT1D	JMS1	

轿顶

HI

17A	18B	25
26		
501	502	BTD
BRO	25B	

主机平台

HJ

ZQ1	ZQ2	MT1E
MT1	301	302
PZ	201	202
MT1A	MT1D	

应急松闸（选装）

HK

301	302	X23
AYS	AYX	58

轿顶

HL

YMQ	YMQ1	PZ
PZ1	JM1	JM3

轿顶

HM

CAN+	CAN-	12V+
12V-	LA	Y

轿顶

①	②	③
④	⑤	⑥
⑦	⑧	⑨
⑩	⑪	⑫

12孔母头

①	②	③
④	⑤	⑥

6孔母头

①
②
③
④

4孔母头

TB

1	2	3	4	5	6	7	8	9	10	11	12
ZQ1	ZQ2	XF1	XF2	301	SF	RM	501		L32A	L32B	502
抱闸		消防联动反馈		消防信号输入		主机热敏输入	轿厢照明火线		井道照明XM2	井道照明XM3	零线

有机房使用

TB

1	2	3	4	5	6	7	8	9	10	11	12
ZQ1	ZQ2	XF1	XF2	301	SF	RM	501	L31			502
抱闸		消防联动反馈		消防信号输入		主机热敏输入	轿厢照明火线	井道照明火线			零线

无机房使用

TA

1	2	3	4	5	6	7
L1	L2	L3	N	U	V	W

设 计			比例 1:1	图幅 A4	杭州顺达伯耐特电梯
校 对			第 页	第 2 页	
标准化			NICE3000-01		控制柜插件端子示意
审 批					

注释：

(*1:用户在提供电梯使用的电源时，需要根据土建图的要求提供符合要求的三相五线制电源。

(*2:NICE 3000一体化驱动器，在30KW(含)以下内置制动单元，只需要在(+)和(PB)端子上接入制动电阻，；37KW(含)以上需要在(+)和(-)端子上外接制动单元。

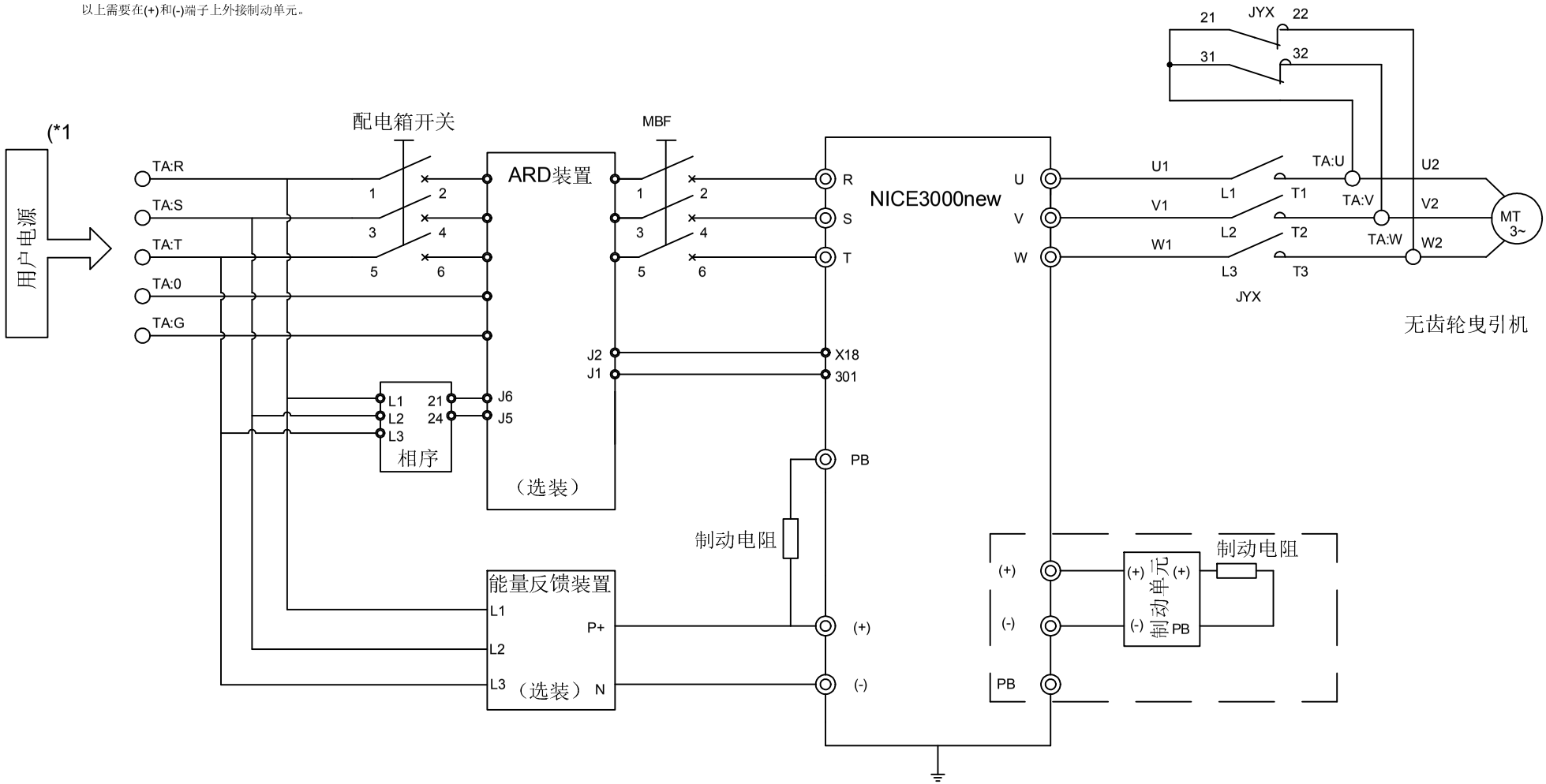

设 计			比例	1:1	图幅	A4
校 对			第 页	第3页		杭州顺达伯耐特电梯
审 批			NICE3000-02A			主回路

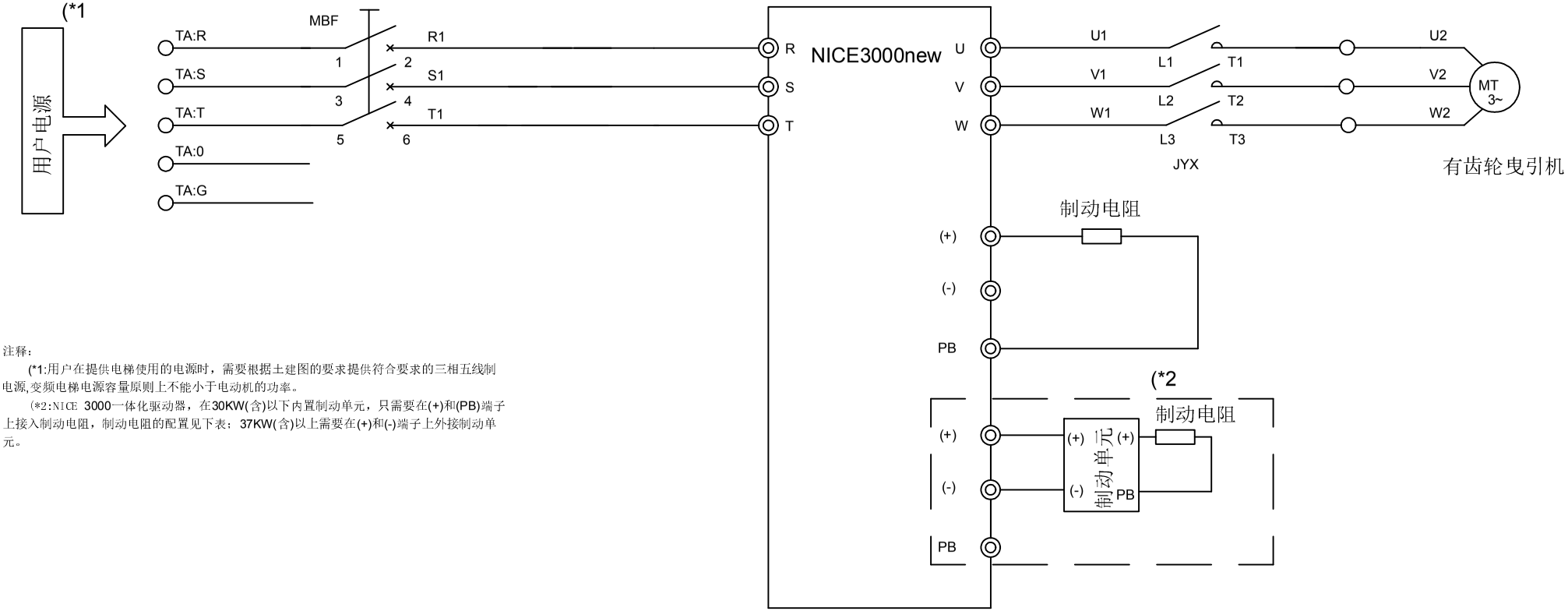

注释:

(*1:用户在提供电梯使用的电源时，需要根据土建图的要求提供符合要求的三相五线制电源,变频电梯电源容量原则上不能小于电动机的功率。

(*2:NICE 3000一体化驱动器，在30KW(含)以下内置制动单元，只需要在(+)和(PB)端子上接入制动电阻，制动电阻的配置见下表；37KW(含)以上需要在(+)和(-)端子上外接制动单元。

制动电阻的配置

型　号	制动电阻规格	制动单元型号
NICE 3000 2.2KW	600W,220Ω	标准内置
NICE 3000 3.7KW	1100W,130Ω	标准内置
NICE 3000 5.5KW	1600W,90Ω	标准内置
NICE 3000 7.5KW	2500W,65Ω	标准内置
NICE 3000 11KW	3500W,43Ω	标准内置
NICE 3000 15KW	4500W,32Ω	标准内置
NICE 3000 18KW	5500W,25Ω	标准内置
NICE 3000 22KW	6500W,22Ω	标准内置
NICE 3000 30KW	9000W,16Ω	标准内置

设　计			比例		图幅	杭州顺达伯耐特电梯
校　对			第　页	第 4 页		
审　批			NICE3000-02B			主回路

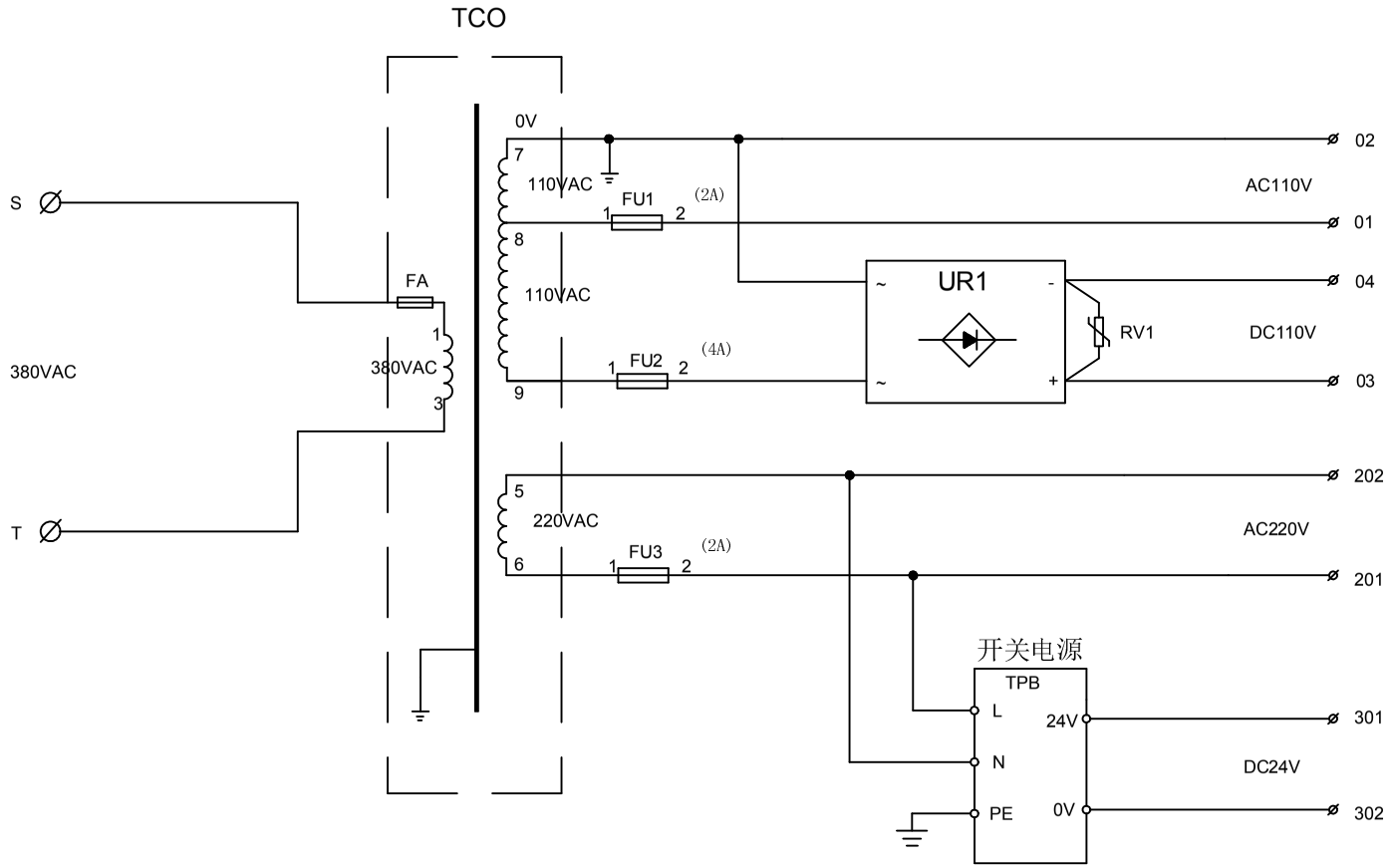

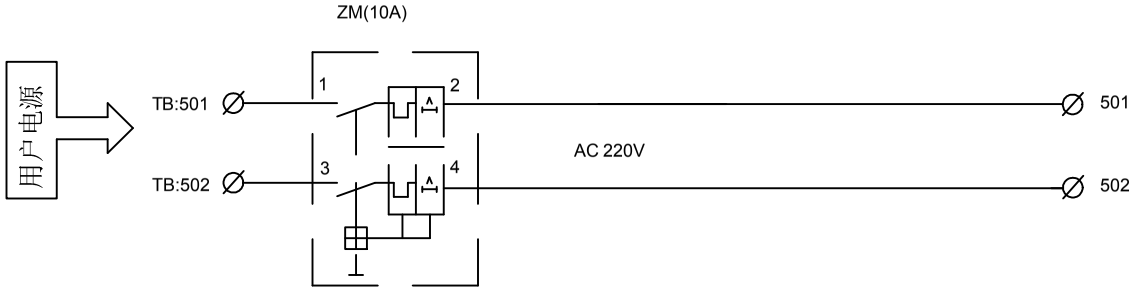

注：无机房时加装控制屏照明与插座

设 计			比例 1:1	图幅 A4	杭州顺达伯耐特电梯
校 对			第 页	第5页	
审 批			NICE3000-03		控制电源

检修操作回路
Inspection Operate Circuit

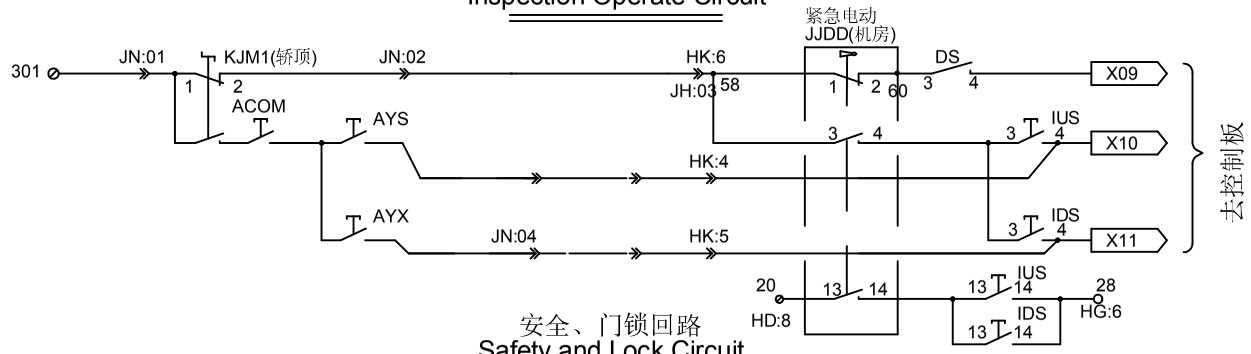

安全、门锁回路
Safety and Lock Circuit

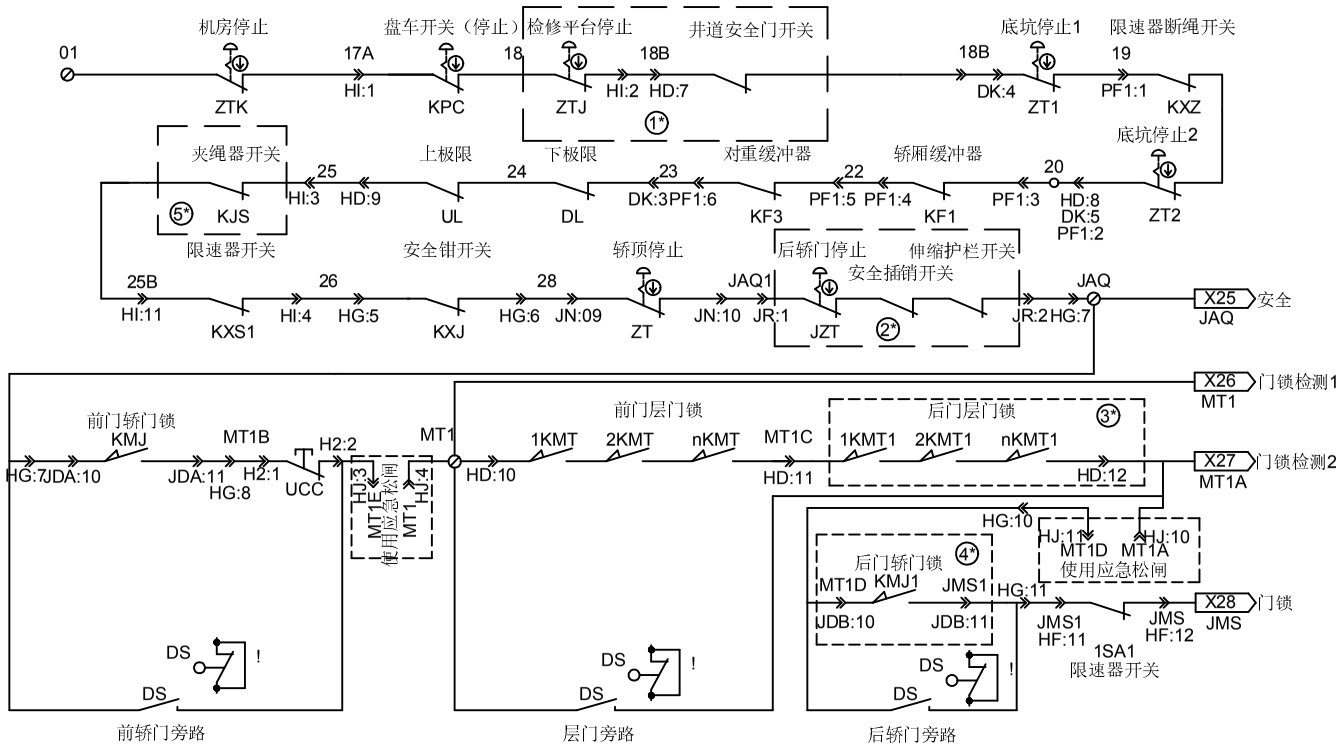

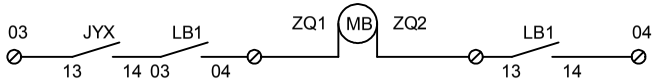

制动器回路(DC110V)
Brake Circuit(DC110V)

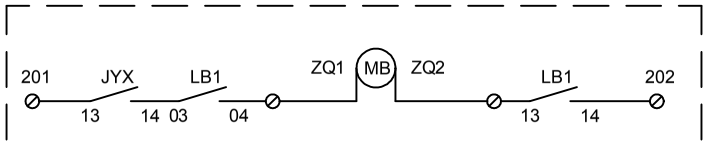

制动器回路(AC220V)
Brake Circuit(AC220V)

当制动器工作电压为220V时使用

旁路装置

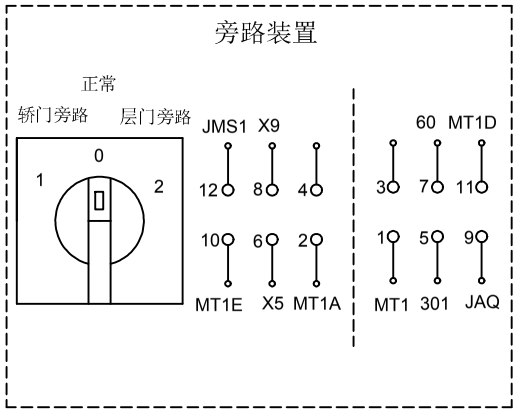

*1无机房时使用检修平台停止开关，有井道安全门时使用井道安全门开关

*2后轿门停止开关，安全插销开关，伸缩护栏开关在轿顶配置时按图接线

*3当有后厅门时接线

*4当有后轿门时接线

*5使用异步电机时夹绳器开关作为UCMP制停子系统开关

设 计			比例 1:1	图幅 A4	杭州顺达伯耐特电梯	
校 对			第 页	第 6 页		
标准化			NICE3000-04		安全门锁抱闸回路	
审 批						

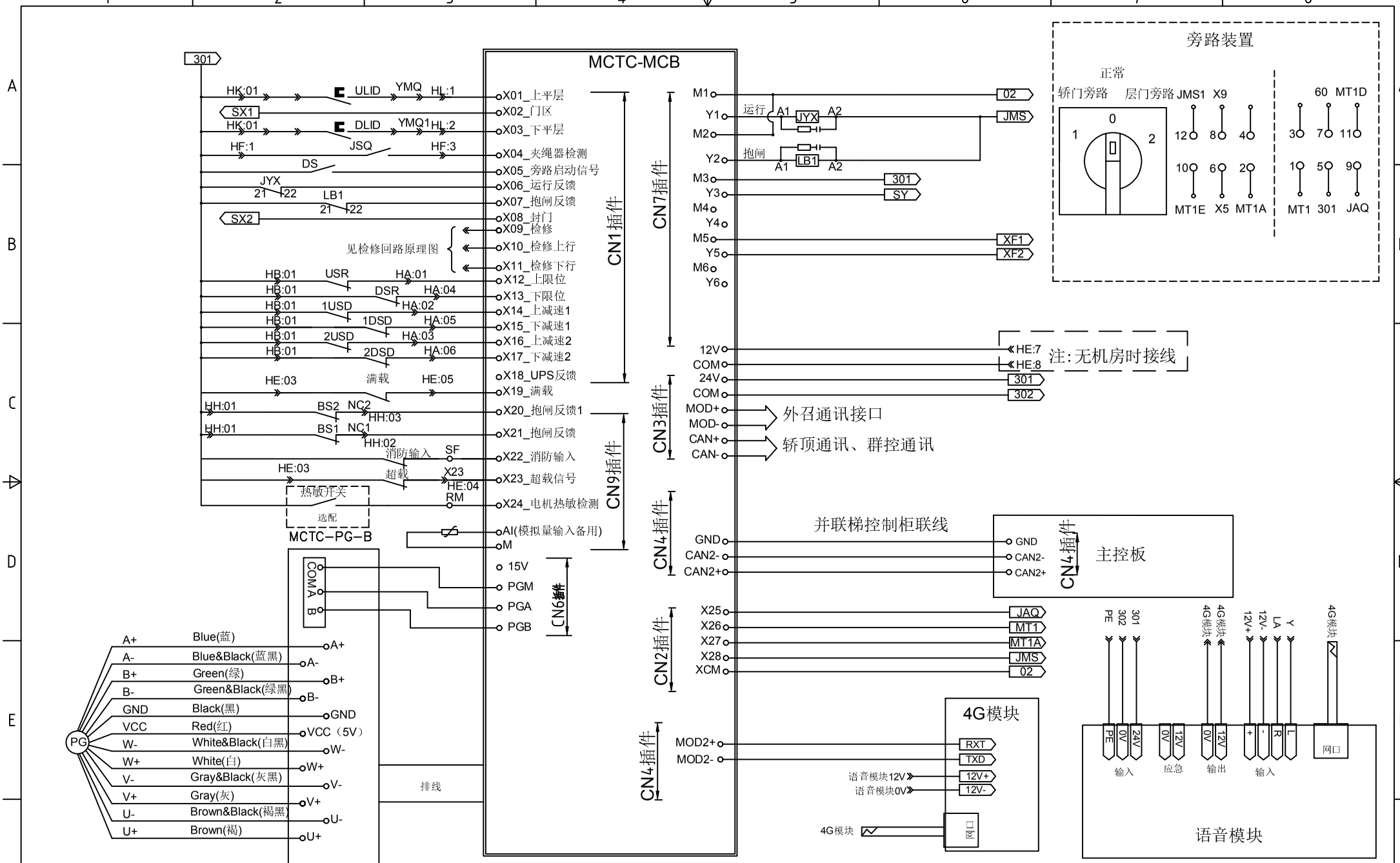

设 计			比例 1:1	图幅 A4	杭州顺达伯耐特电梯
校 对			第 页	第7页	
审 批			NICE3000-05		控制板输入输出

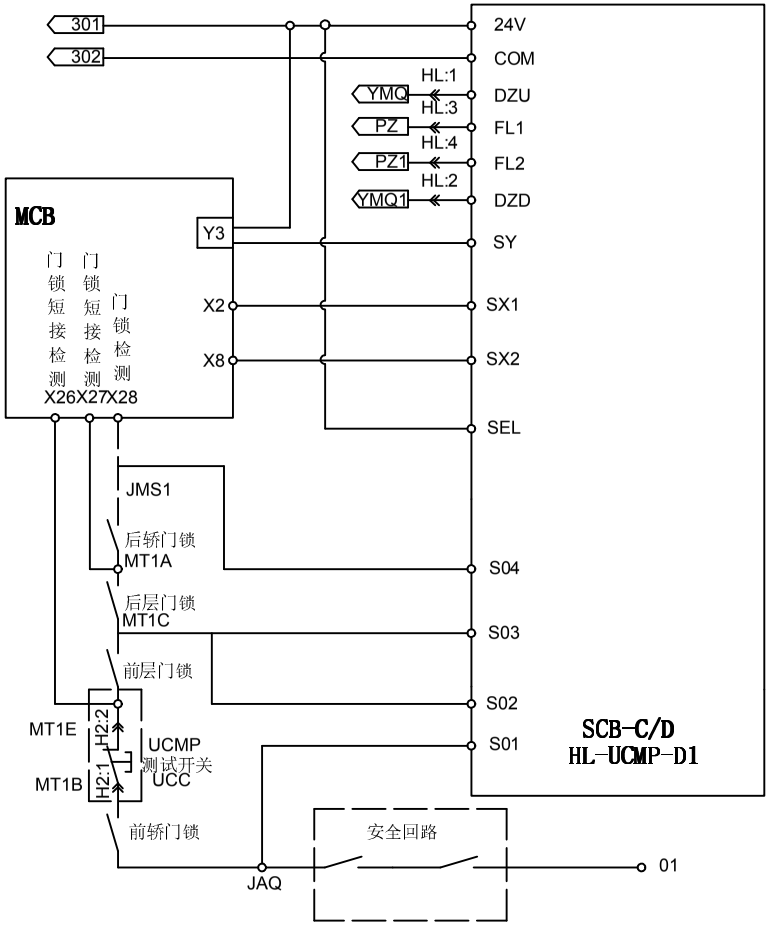

同步主机

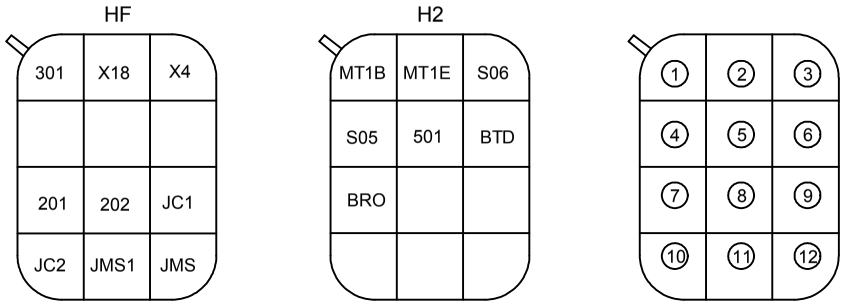

UPS+UCMP（选装）　按钮盒（选装）　12孔母头

设　计			比例 1:1	图幅 A4	杭州顺达伯耐特电梯	
校　对			第　页	第 8 页		
审　批			NICE3000-06A		UCMP装置	

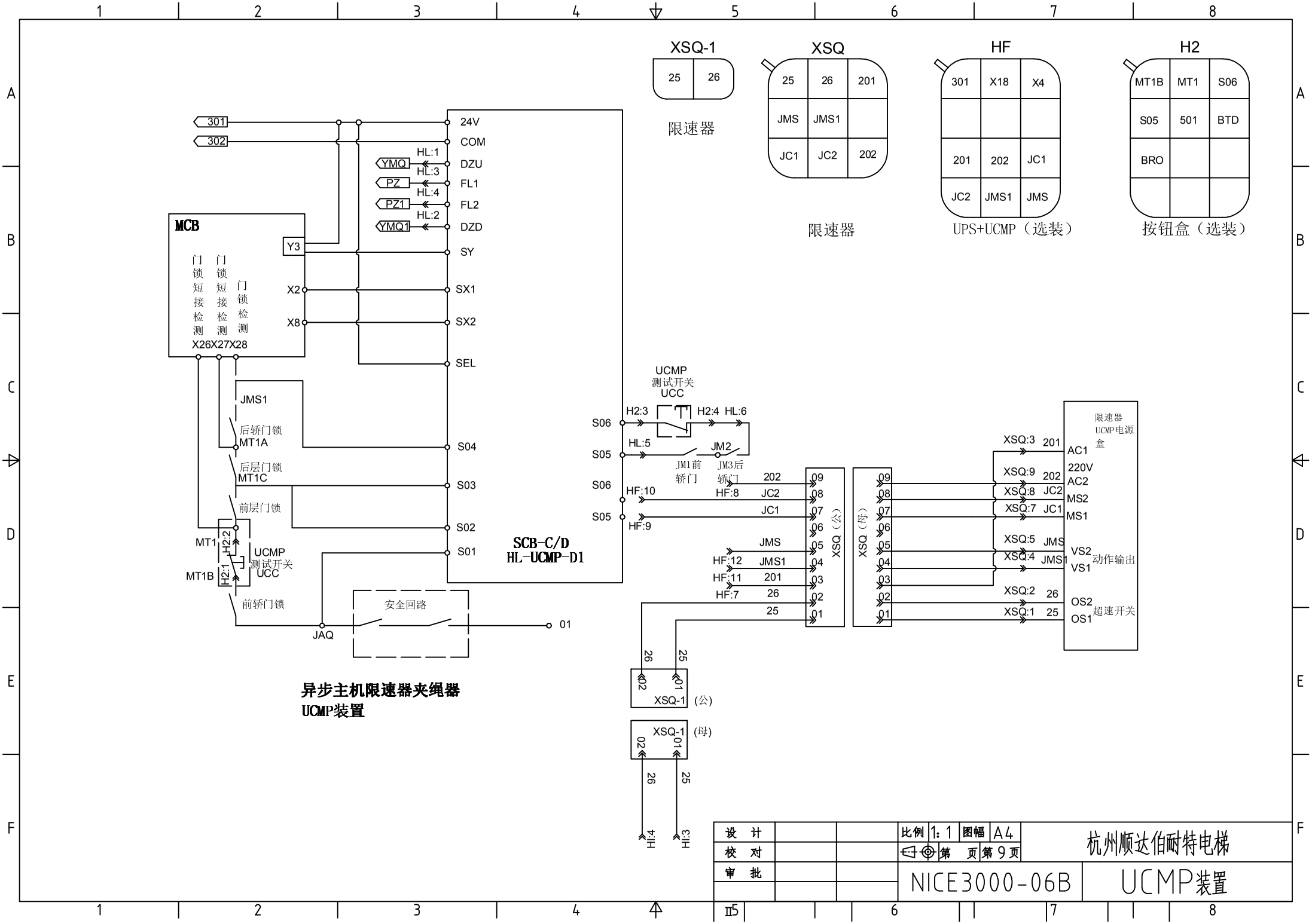
XSQ-1
25
26
限速器
XSQ
25
26
201
JMS
JMS1
JC1
JC2
202
限速器
HF
301
X18
X4
201
202
JC1
JC2
JMS1
JMS
UPS+UCMP（选装）
H2
MT1B
MT1
S06
S05
501
BTD
BRO
按钮盒（选装）
301
302
24V
COM
YMQ
HL:1
DZU
PZ
HL:3
FL1
PZ1
HL:4
FL2
YMQ1
HL:2
DZD
SY
SX1
SX2
SEL
S04
S03
S02
S01
SCB-C/D
HL-UCMP-D1
MCB
Y3
X2
X8
门锁短接检测
门锁短接检测
门锁检测
X26X27X28
JMS1
后轿门锁
MT1A
后层门锁
MT1C
前层门锁
MT1
H2:2
UCMP
测试开关
UCC
MT1B
H2:1
前轿门锁
JAQ
安全回路
01
异步主机限速器夹绳器
UCMP装置
UCMP
测试开关
UCC
H2:3
H2:4
HL:6
HL:5
JM2
JM1前轿门
JM3后轿门
HF:10
HF:9
HF:8
HF:12
HF:11
HF:7
202
JC2
JC1
JMS
JMS1
201
26
25
XSQ（公）
XSQ（母）
XSQ-1 (公)
XSQ-1 (母)
02
01
H:4
H:3
限速器
UCMP电源
盒
XSQ:3
XSQ:9
XSQ:8
XSQ:7
XSQ:5
XSQ:4
XSQ:2
XSQ:1
AC1
220V
AC2
MS2
MS1
VS2
VS1
动作输出
OS2
OS1
超速开关
设 计
校 对
审 批
比例 1:1
图幅 A4
第 页 第 9 页
杭州顺达伯耐特电梯
NICE3000-06B
UCMP装置

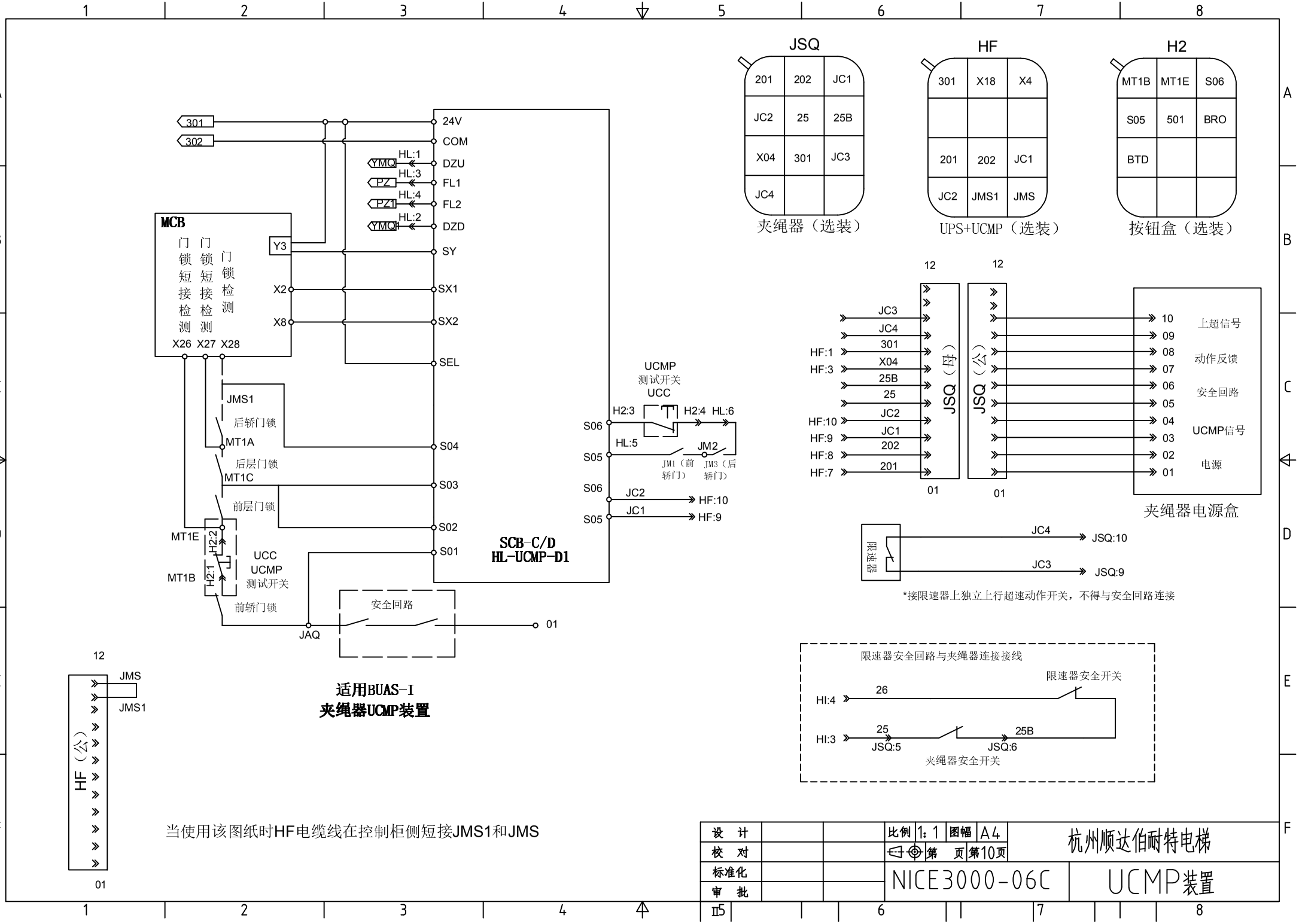
JSQ
201 202 JC1
JC2 25 25B
X04 301 JC3
JC4
夹绳器（选装）
HF
301 X18 X4
201 202 JC1
JC2 JMS1 JMS
UPS+UCMP（选装）
H2
MT1B MT1E S06
S05 501 BRO
BTD
按钮盒（选装）
301
302
24V
COM
YMQ HL:1 DZU
PZ HL:3 FL1
PZ1 HL:4 FL2
YMQ HL:2 DZD
SY
SX1
SX2
SEL
S04
S03
S02
S01
SCB-C/D
HL-UCMP-D1
MCB
门锁短接检测 X26
门锁短接检测 X27
门锁检测 X28
Y3
X2
X8
JMS1
后轿门锁
MT1A
后层门锁
MT1C
前层门锁
MT1E
H2:2
H2:1
MT1B
UCC
UCMP
测试开关
前轿门锁
JAQ
安全回路
01
UCMP
测试开关
UCC
H2:3
H2:4
HL:6
HL:5
JM2
JM1（前轿门）
JM3（后轿门）
S06
S05
JC2
JC1
HF:10
HF:9
适用BUAS-I
夹绳器UCMP装置
12
JC3
JC4
301
X04
25B
25
JC2
JC1
202
201
HF:1
HF:3
HF:10
HF:9
HF:8
HF:7
JSQ（母）
JSQ（公）
01
10
09
08
07
06
05
04
03
02
01
上超信号
动作反馈
安全回路
UCMP信号
电源
夹绳器电源盒
限速器
JC4
JC3
JSQ:10
JSQ:9
*接限速器上独立上行超速动作开关，不得与安全回路连接
限速器安全回路与夹绳器连接接线
限速器安全开关
HI:4
26
HI:3
25
25B
JSQ:5
JSQ:6
夹绳器安全开关
12
JMS
JMS1
HF（公）
01
当使用该图纸时HF电缆线在控制柜侧短接JMS1和JMS
设计
校对
标准化
审批
比例 1:1
图幅 A4
第 页 第10页
杭州顺达伯耐特电梯
NICE3000-06C
UCMP装置

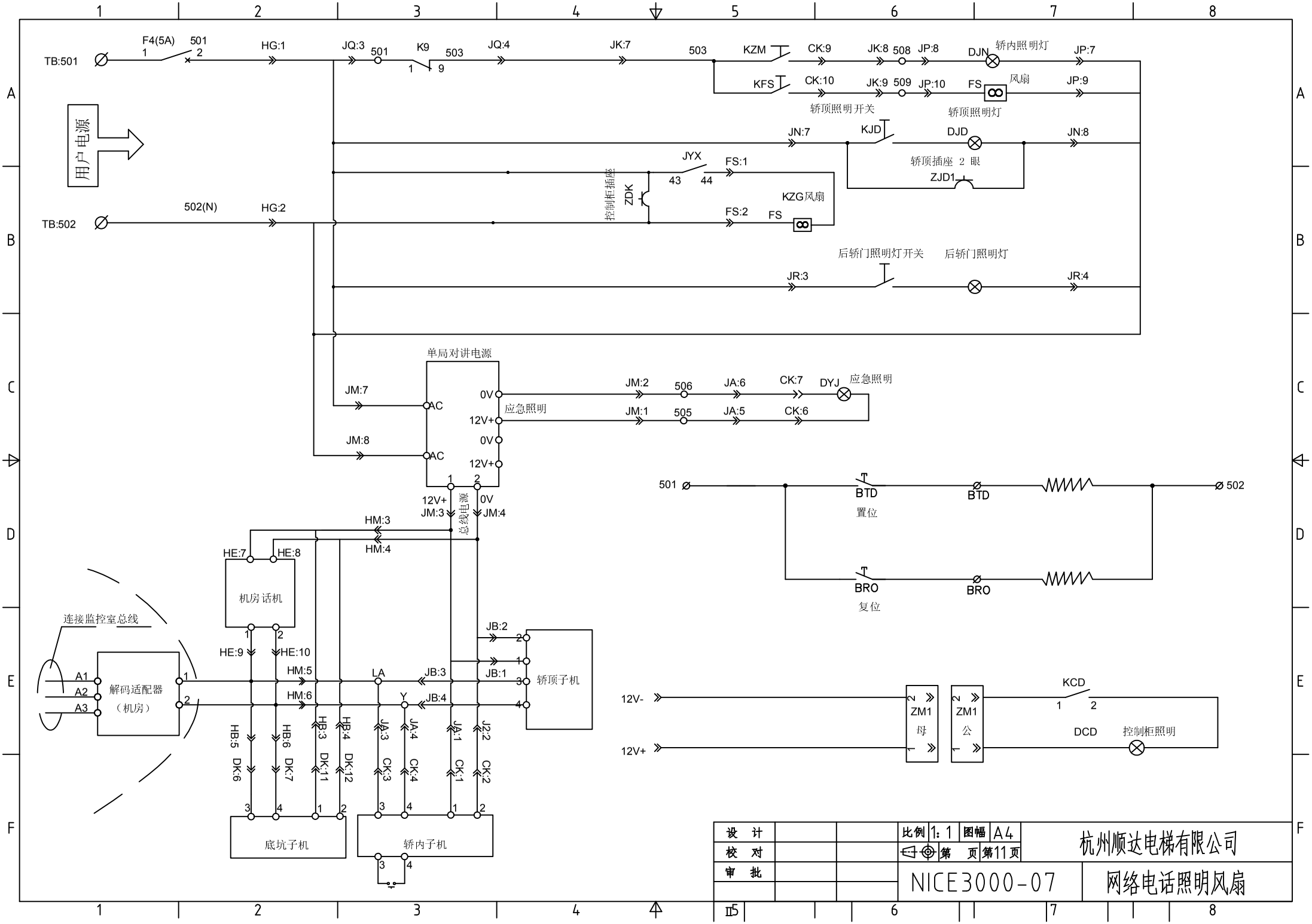
TB:501
F4(5A)
501
HG:1
JQ:3
K9
503
JQ:4
JK:7
KZM
CK:9
JK:8
508
JP:8
DJN
轿内照明灯
JP:7
KFS
CK:10
JK:9
509
JP:10
FS
风扇
JP:9
轿顶照明开关
轿顶照明灯
用户电源
JN:7
KJD
DJD
JN:8
轿顶插座 2 眼
ZJD1
JYX
FS:1
控制柜插座
ZDK
KZG风扇
FS:2
TB:502
502(N)
HG:2
后轿门照明灯开关
后轿门照明灯
JR:3
JR:4
单局对讲电源
JM:7
JM:8
AC
0V
12V+
应急照明
JM:2
506
JA:6
CK:7
DYJ
应急照明
JM:1
505
JA:5
CK:6
总线电源
JM:3
JM:4
HM:3
HM:4
HE:7
HE:8
机房话机
连接监控室总线
A1
A2
A3
解码适配器
（机房）
HE:9
HE:10
HM:5
HM:6
LA
Y
JB:2
JB:3
JB:4
JB:1
轿顶子机
HB:5
DK:6
HB:6
DK:7
HB:3
DK:11
HB:4
DK:12
JA:3
CK:3
JA:4
CK:4
JA:1
CK:1
J2:2
CK:2
底坑子机
轿内子机
501
502
BTD
置位
BRO
复位
12V-
12V+
ZM1
母
公
KCD
DCD
控制柜照明
设 计
校 对
审 批
比例 1:1
图幅 A4
第 页 第11页
杭州顺达电梯有限公司
NICE3000-07
网络电话照明风扇

前门机接线图

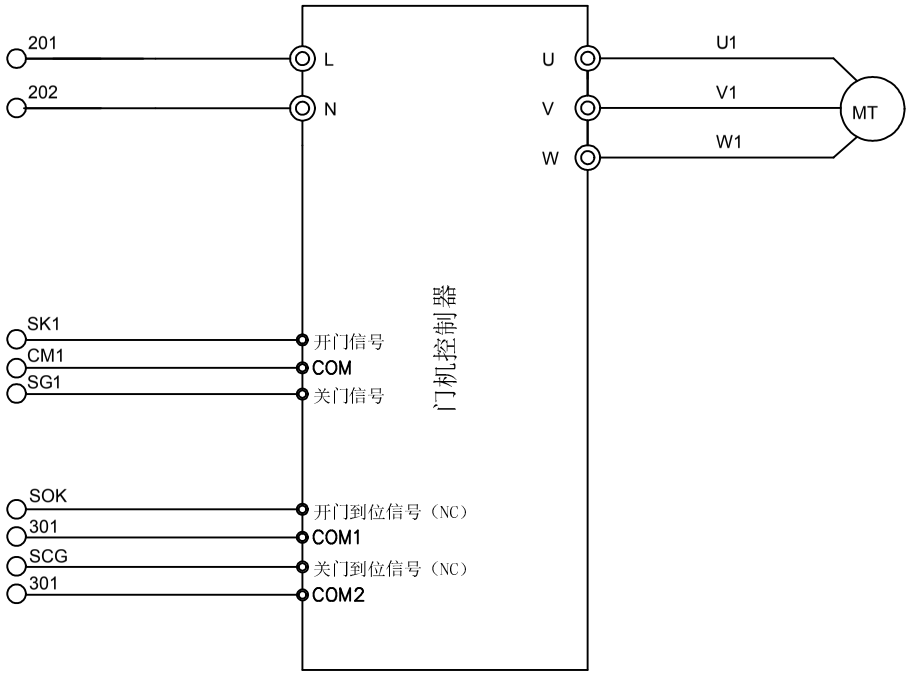

后门机接线图

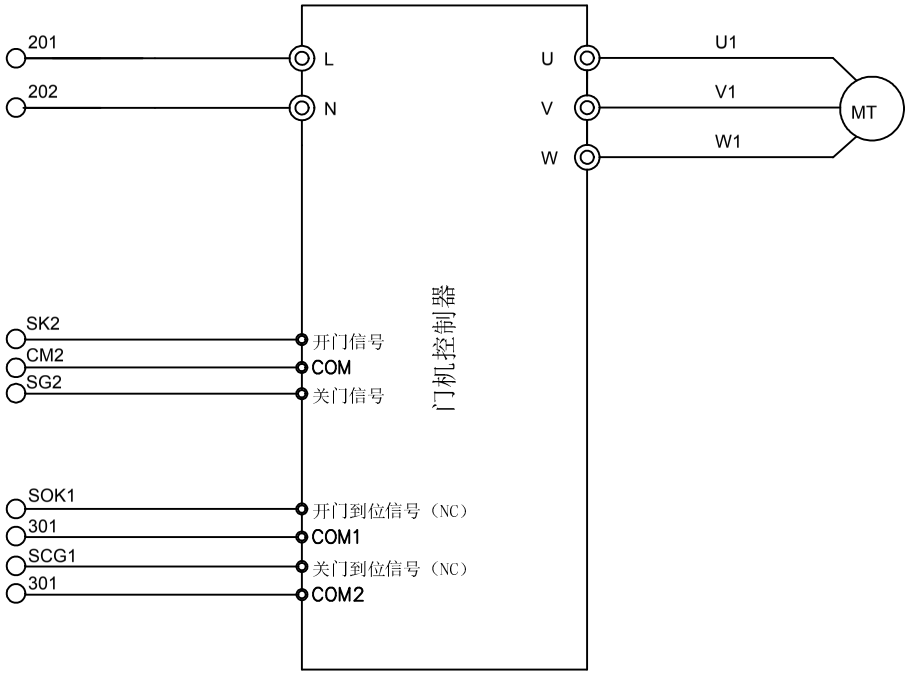

JDA

201	202	SAB
SK1	SG1	CM1
SOK	SCG	301
JAQ	MT1B	

前门机光幕门回路线

JDB

201	202	SAB1
SK2	SG2	CM2
SOK1	SCG1	301
MT1D	JMS1	

后门机光幕门回路线

设 计			比例 1:1	图幅 A4	杭州顺达伯耐特电梯
校 对			第 页	第12页	
审 批			NICE3000-08		门机原理图

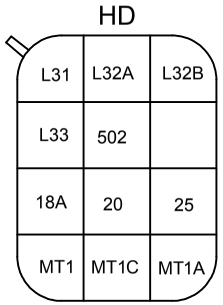

注：无机房时F6断路器加装

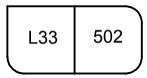

井道灯

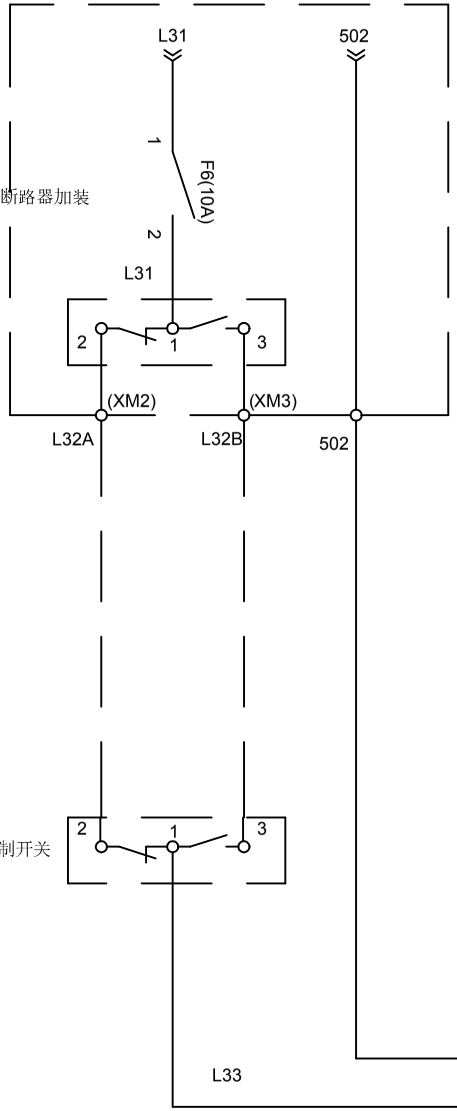

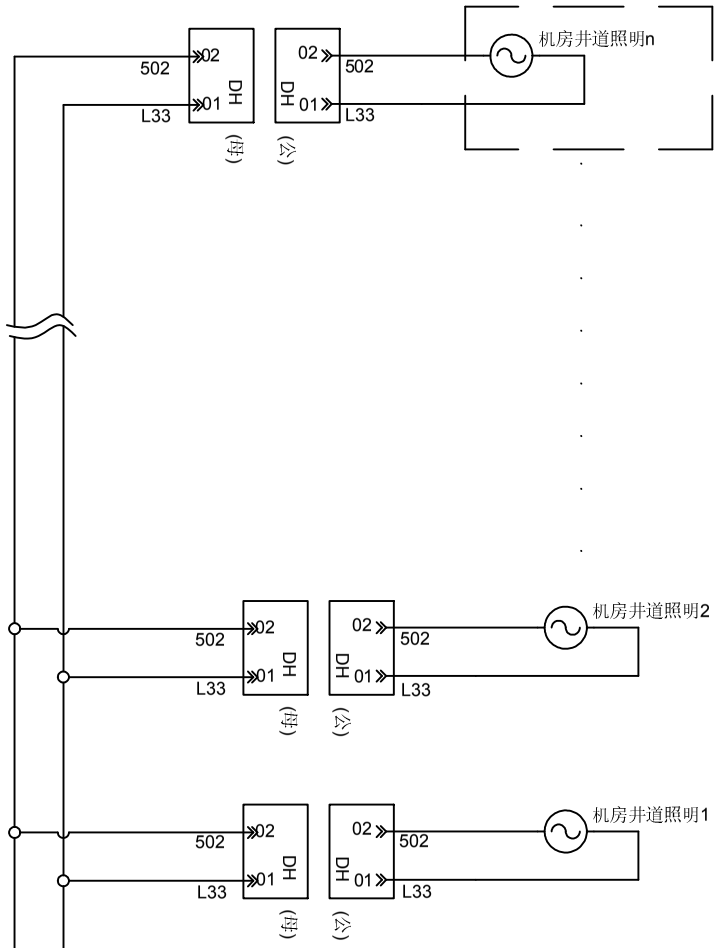

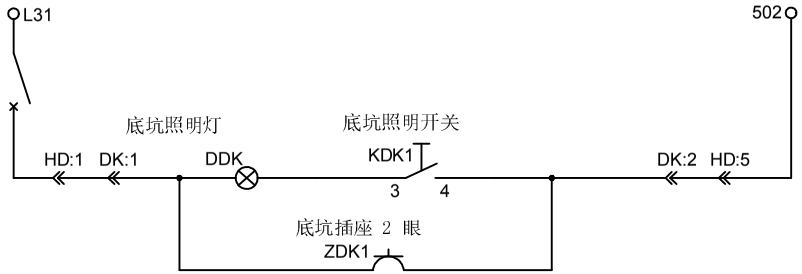

设 计			比例 1:1	图幅 A4	杭州顺达伯耐特电梯
校 对			第 页	第13页	
审 批			NICE3000-09		井道照明系统

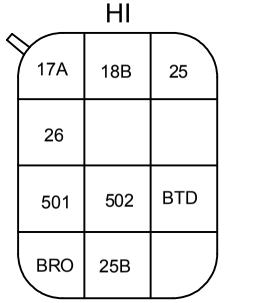

主机平台

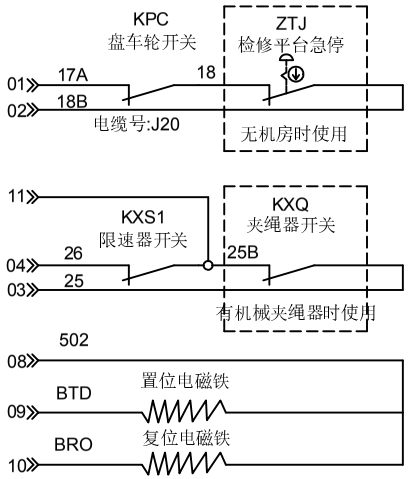

备注1：当有夹绳器时需接夹绳器开关
备注2：当无机房电梯时有检修平台急停

主机

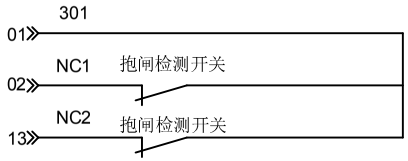

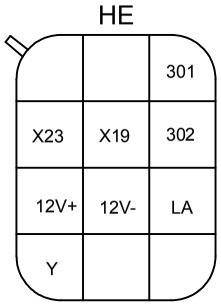

机房

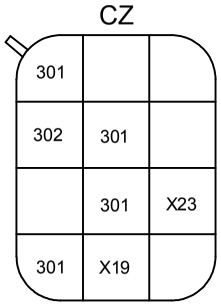

超载仪

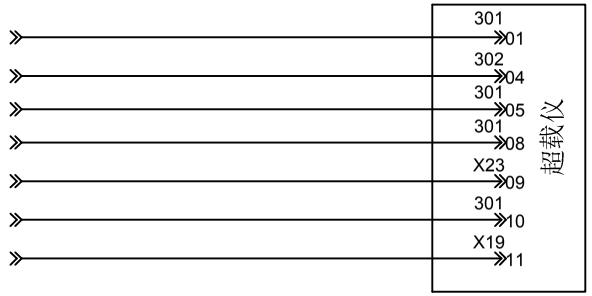

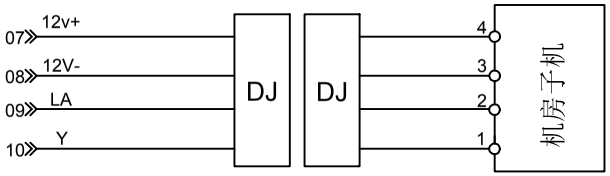

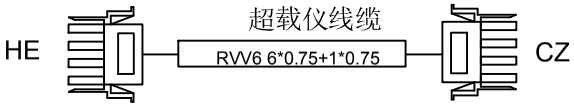

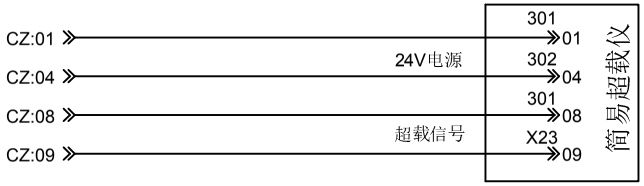

设 计			比例 1:1	图幅 A4	杭州顺达伯耐特电梯
校 对			第 页	第14页	
审 批			NICE3000-10		机房与主机平台接图

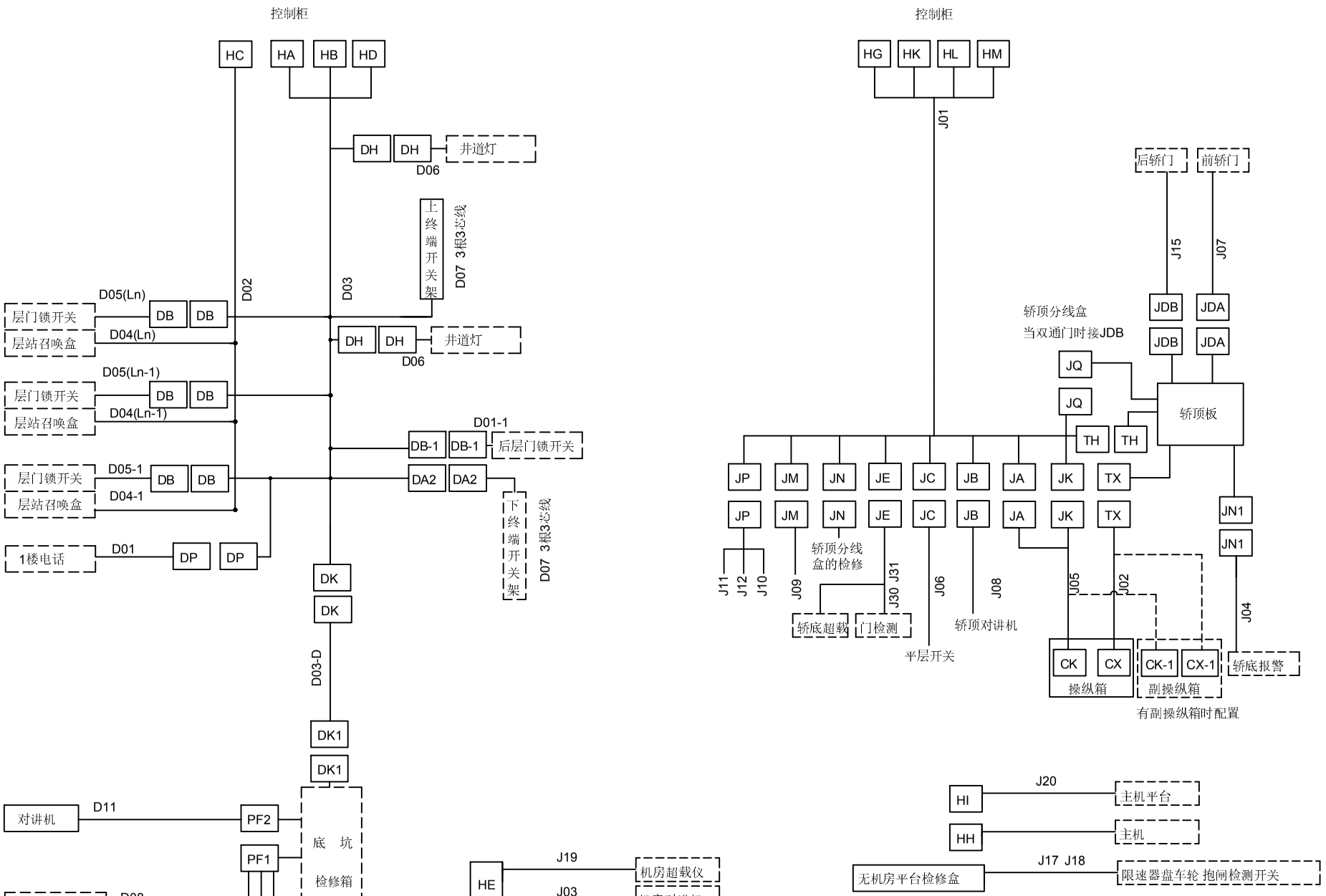

设 计			比例 1:1	图幅 A4	杭州顺达伯耐特电梯
校 对			第 页	第15页	
审 批			NICE3000-11		线路示意图表

轿顶接线箱

JP

502	508	502
509	26	28

风扇照明安全钳

JK

503	508	509

操纵箱

JDA

201	202	SAB
SK1	SG1	CM1
SOK	SCG	301
JAQ	MT1B	

前门机

JDB（有后门机时使用）

201	202	SAB1
SK2	SG2	CM2
SOK1	SCG1	301
MT1D	JMS1	

后门机

母头

1	2	3
4	5	6
7	8	9
10	11	12

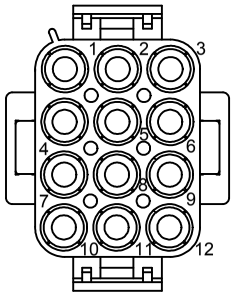

JN

301	58	AYS
AYX		
501	502	28
JAQ1		

轿顶检修盒

JM

505	506	12V+
12V-		
501	502	

应急电源

JQ

201	202	501
503	JAQ	MT1B
MT1D	JMS1	
	DM	DZ1

JR

JAQ	JAQ1	501
502		

JE

301	302	X23
JM1	JM2	JM3

UCMP检测

TH

301	CAN+	CNA-
302		

轿顶板通讯

TX

301	MOD+	MOD-
302		

轿厢显示板

JN1

BJ	302	
301	302	DZ1

旁路报警/
到站钟

1	2	3
4	5	6

6孔母头

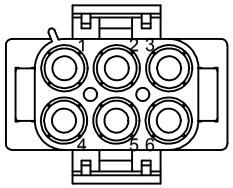

JA

12V+	12V-	LA
Y	505	506

轿厢对讲应急照明

JB

12V+	12V-	LA
Y	DM	DZ1

轿顶对讲机

JC

301	302	YMQ
YMQ1	PZ	PZ1

平层信号

设 计			比例 1:1	图幅 A4	杭州顺达伯耐特电梯
校 对			第 页	第16页	
审 批			NICE3000-12		轿顶接线箱插件

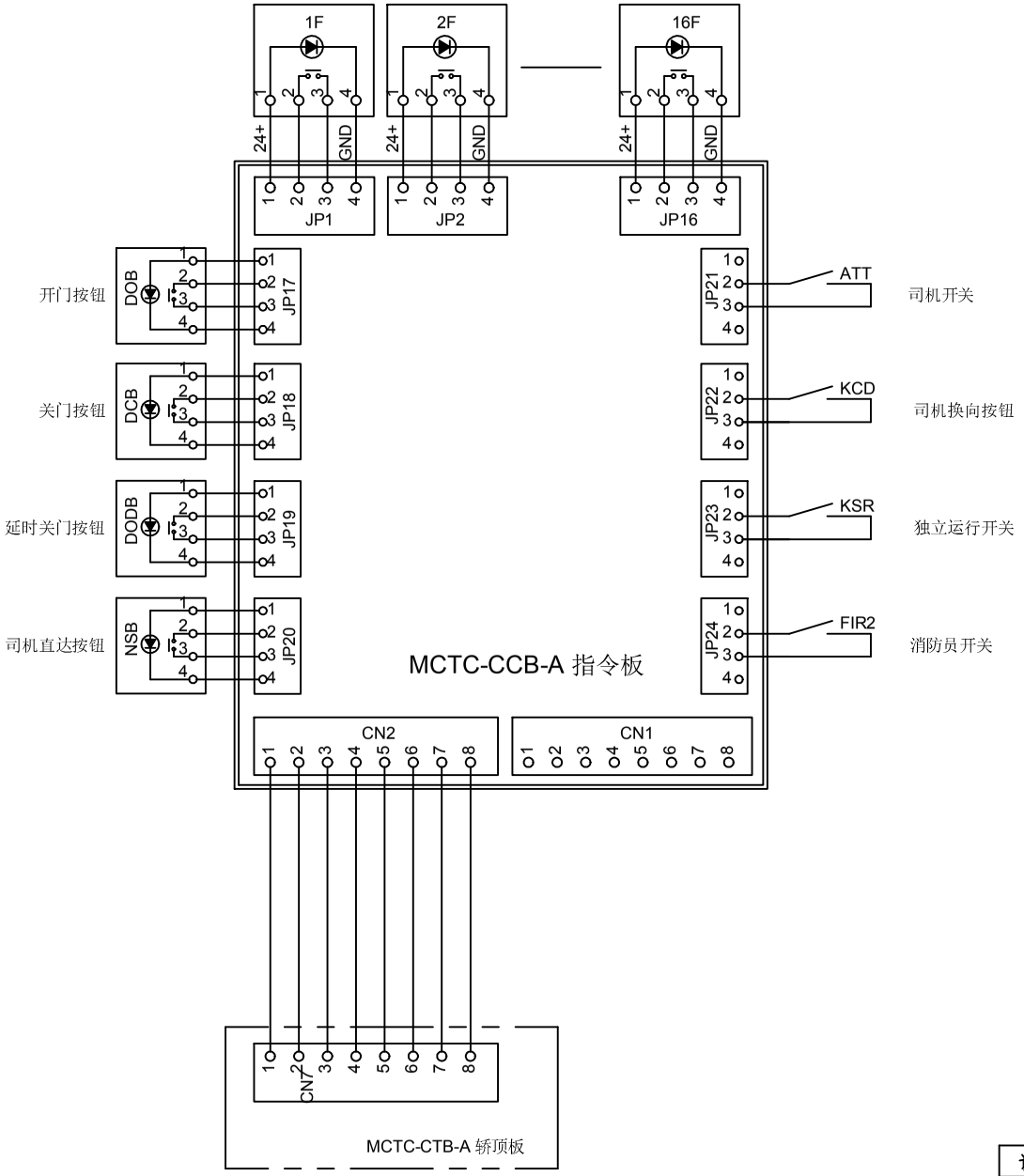

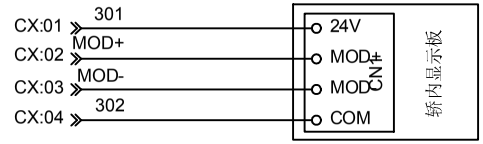

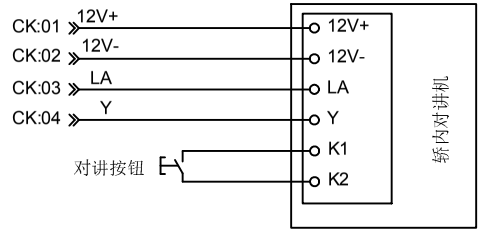

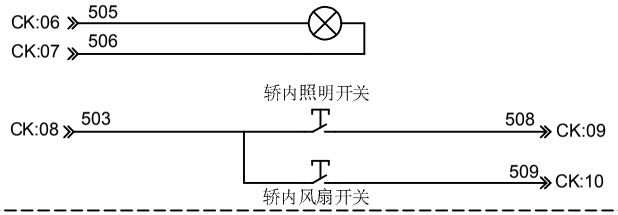

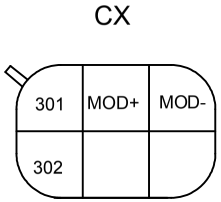

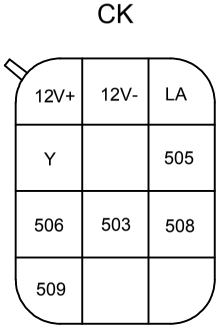

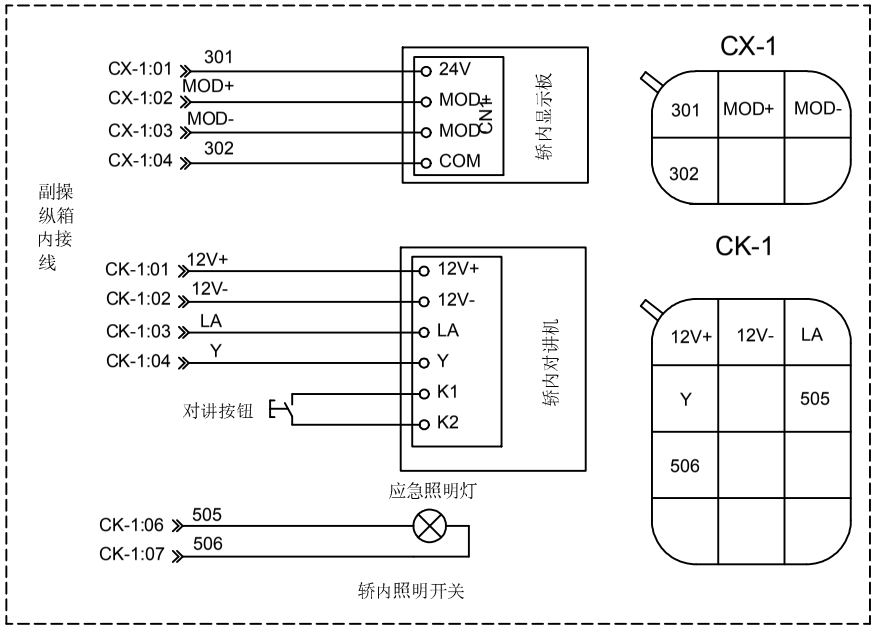

设 计			比例 1:1	图幅 A4	杭州顺达伯耐特电梯
校 对			第 页	第17页	
审 批			NICE3000-13		操纵箱接插件

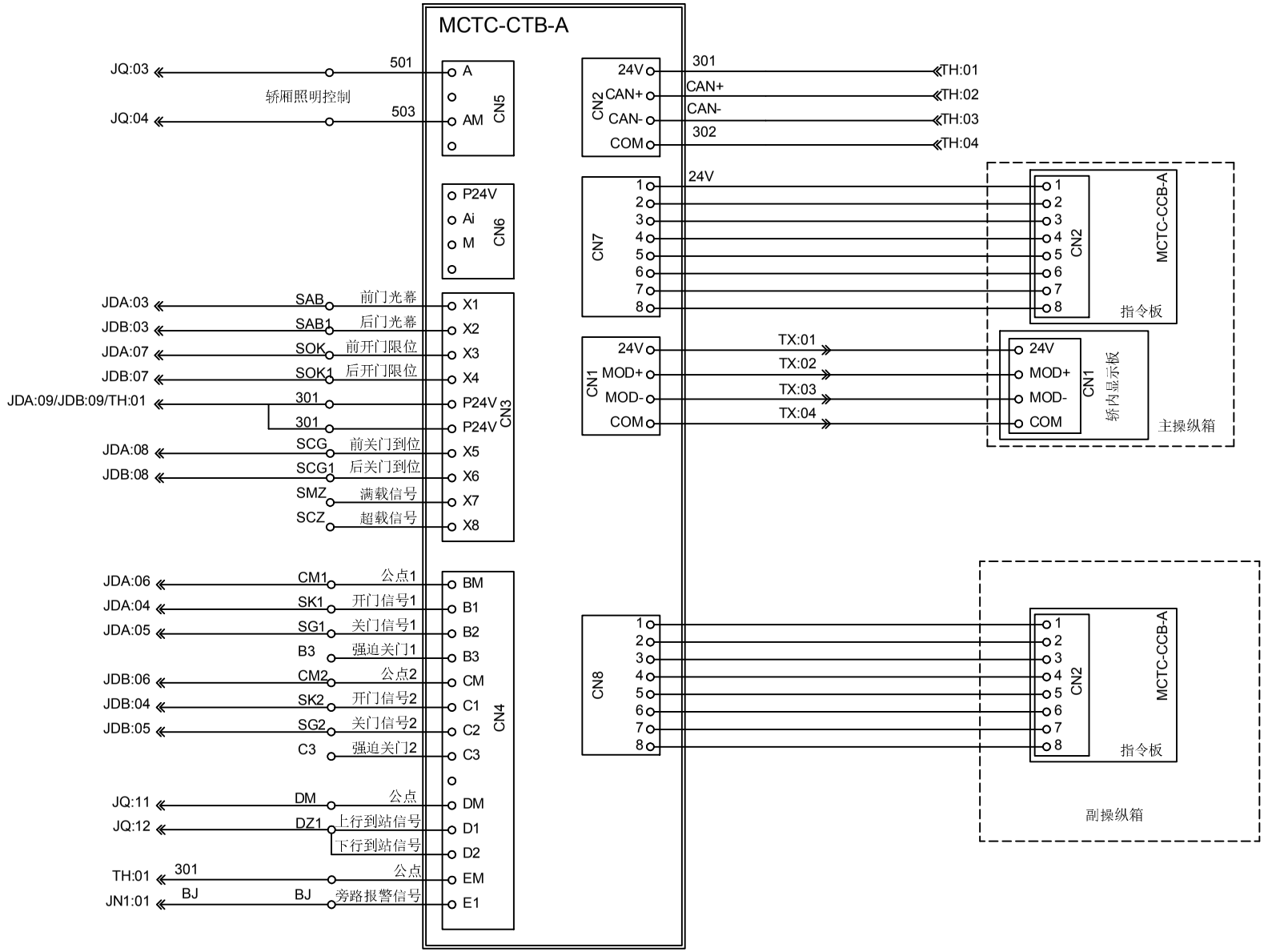

设 计			比例 1:1	图幅 A4	杭州顺达伯耐特电梯
校 对			第 页	第18页	
审 批			NICE3000-14		轿顶板接线

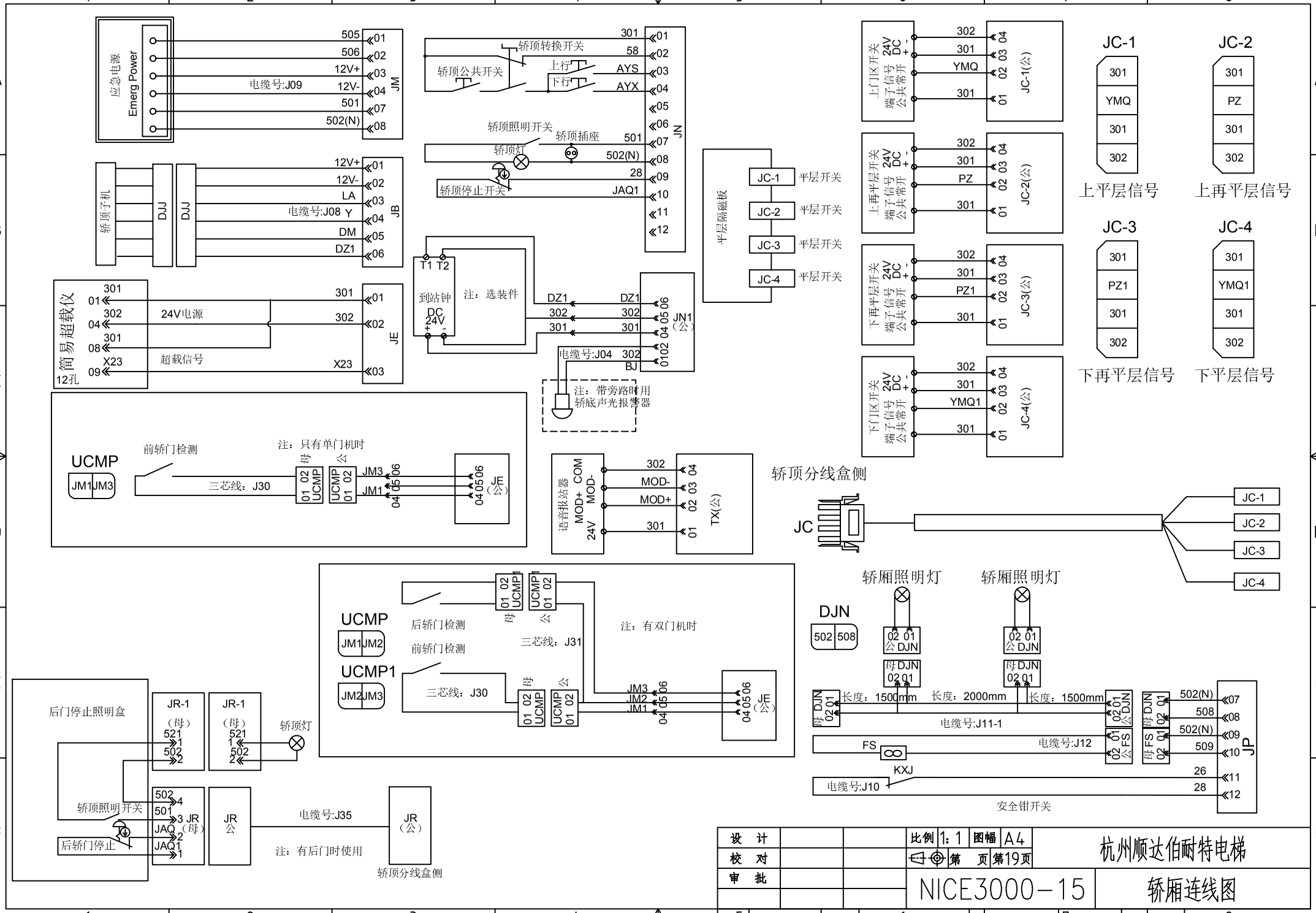

设 计			比例 1:1	图幅 A4	杭州顺达伯耐特电梯
校 对			第 页	第19页	
审 批			NICE3000-15		轿厢连线图

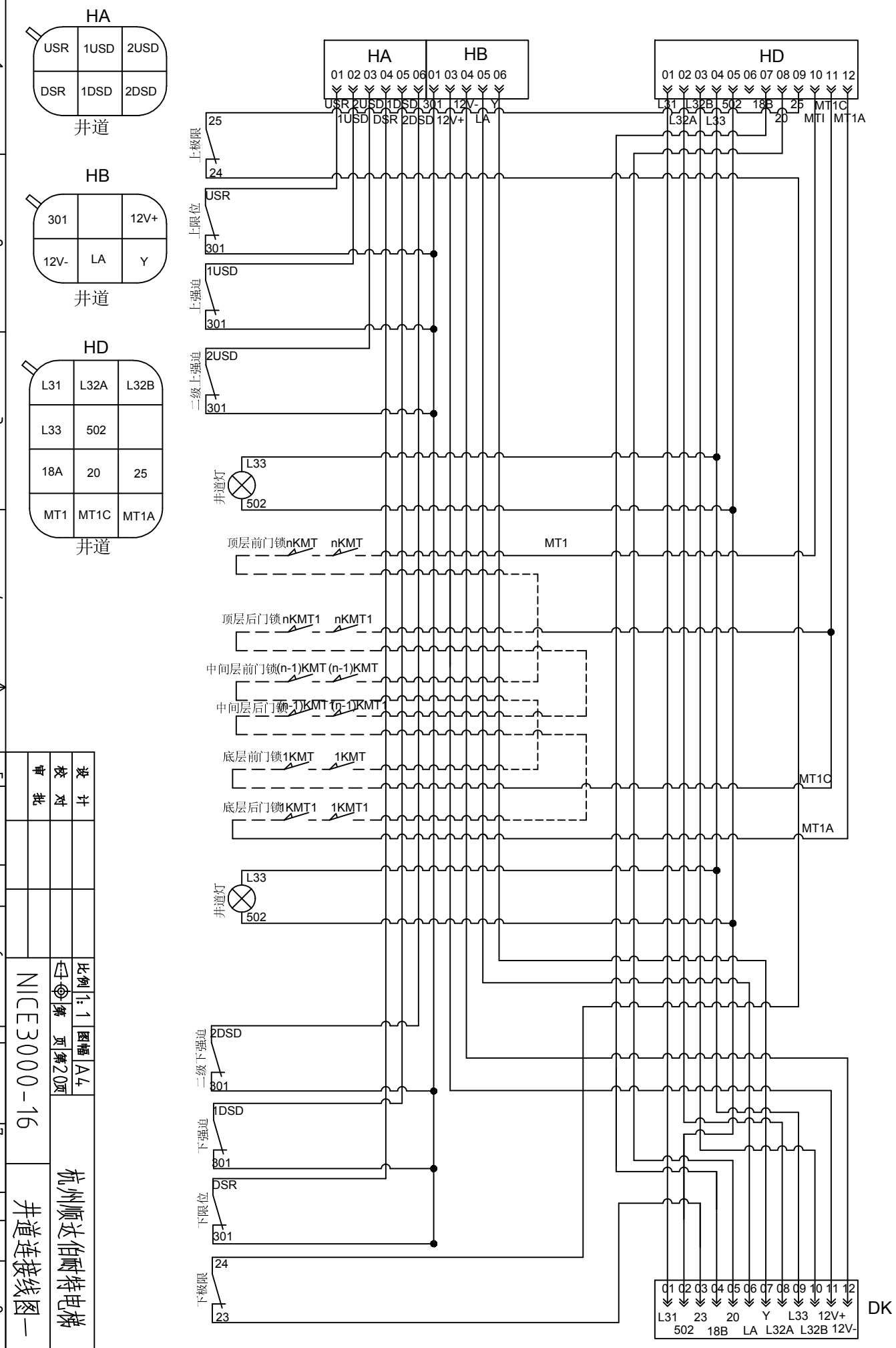

设计		比例	1:1
校对		图幅	A4
审核		第 页	第20页

NICE3000-16

杭州顺达伯特特电梯

井道连接线图一

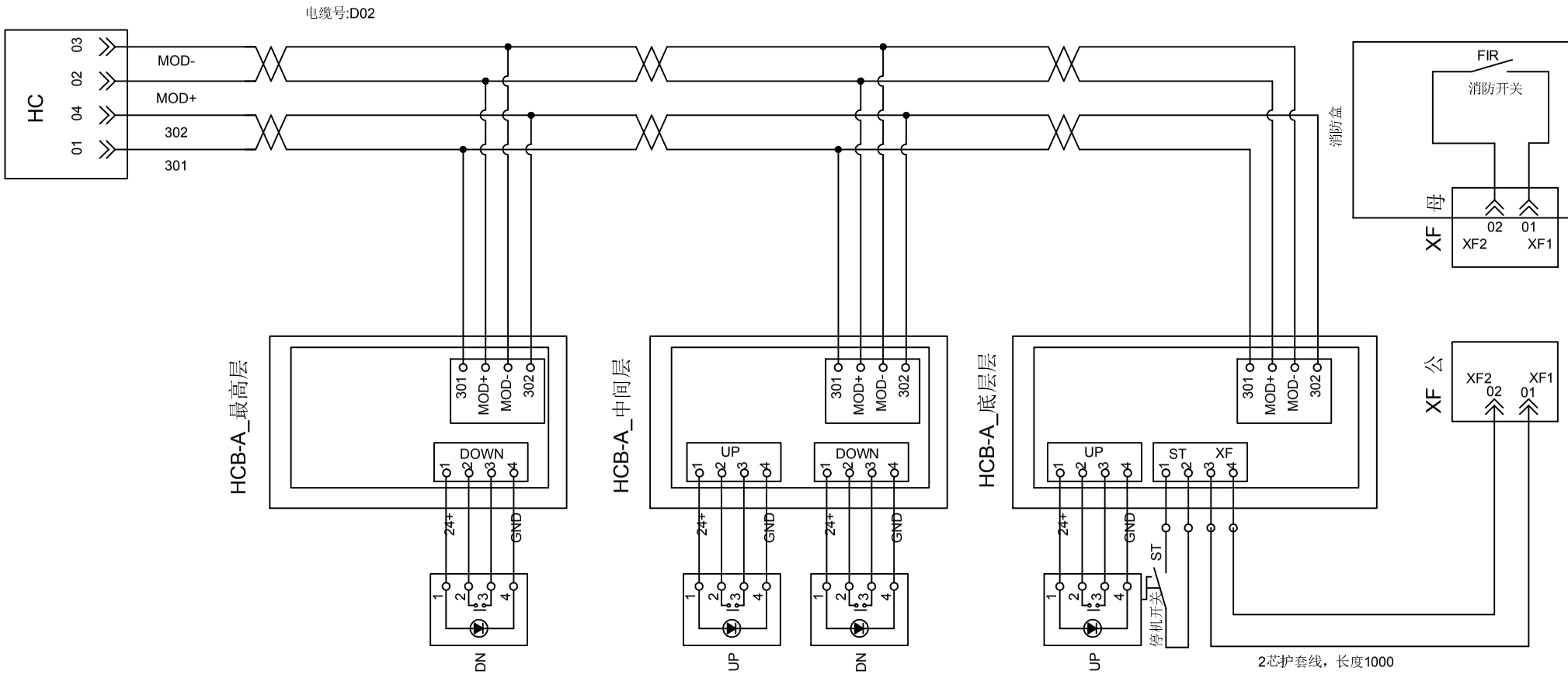

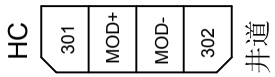

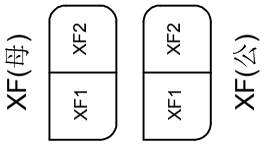

设 计			比例 1:1	图幅 A4	杭州顺达伯耐特电梯
校 对			第 页	第21页	
审 批			NICE3000-17		井道通讯线

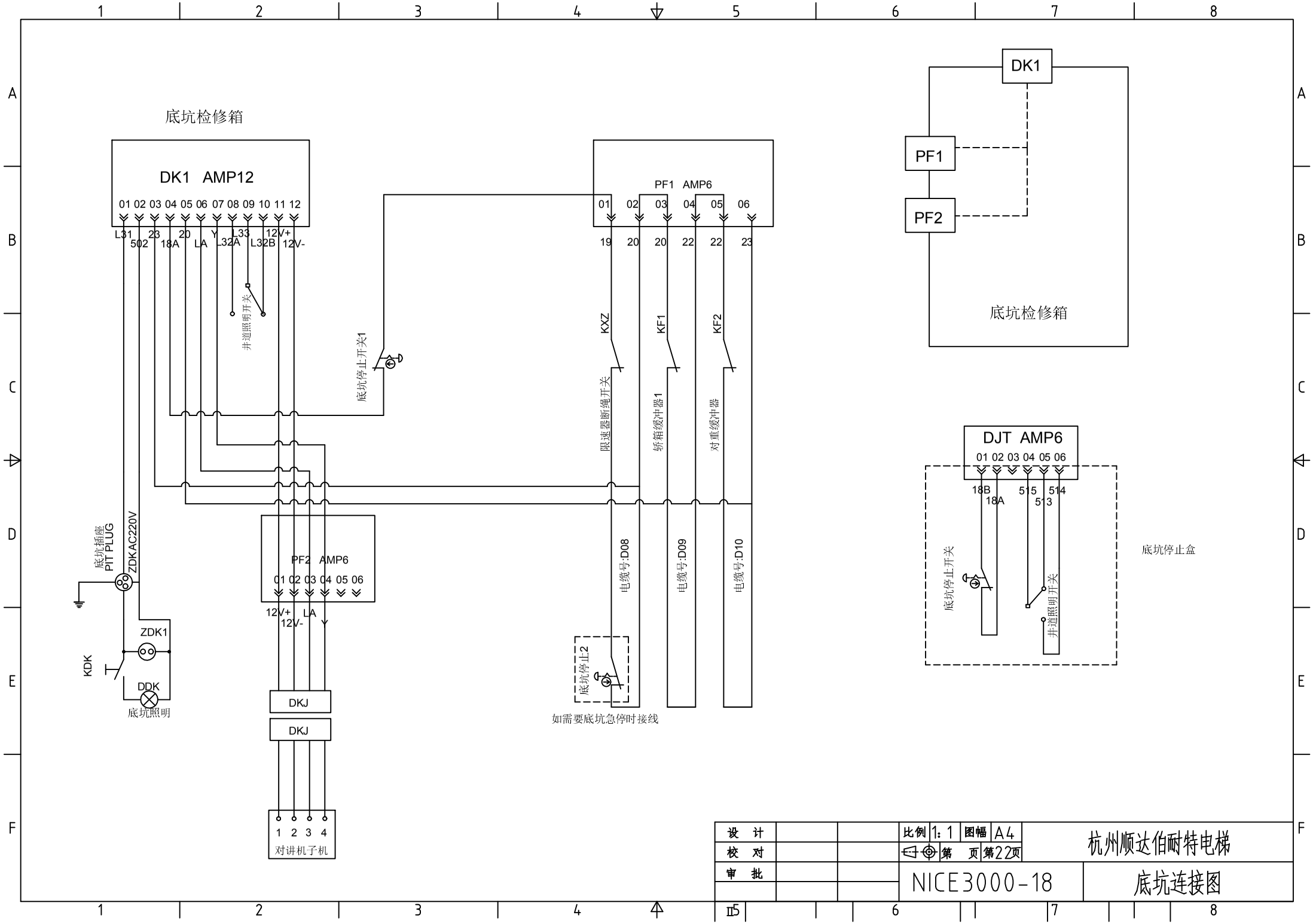

设 计			比例 1:1	图幅 A4	杭州顺达伯耐特电梯
校 对			第 页	第22页	
审 批			NICE3000-18		底坑连接图

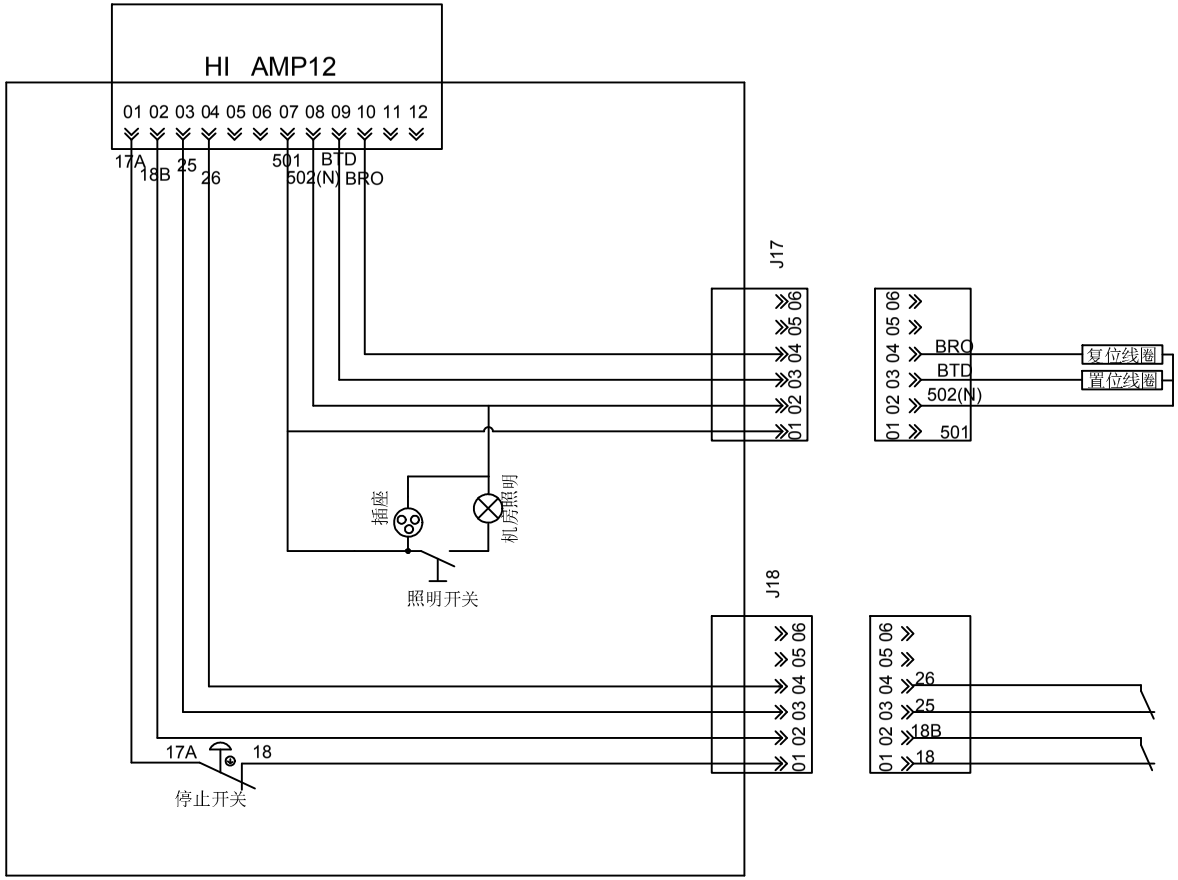

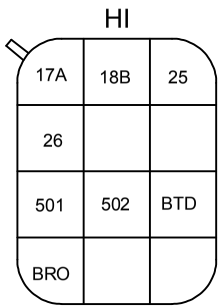

检修平台

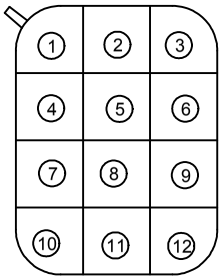

母头侧

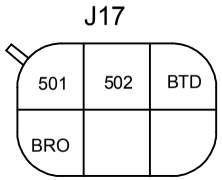

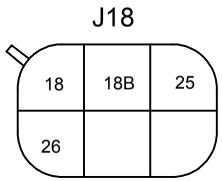

检修平台

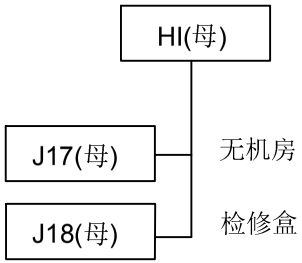

设 计			比例 1:1	图幅 A4	杭州顺达伯耐特电梯
校 对			第 页	第23页	
审 批			NICE3000-19		无机房检修盒

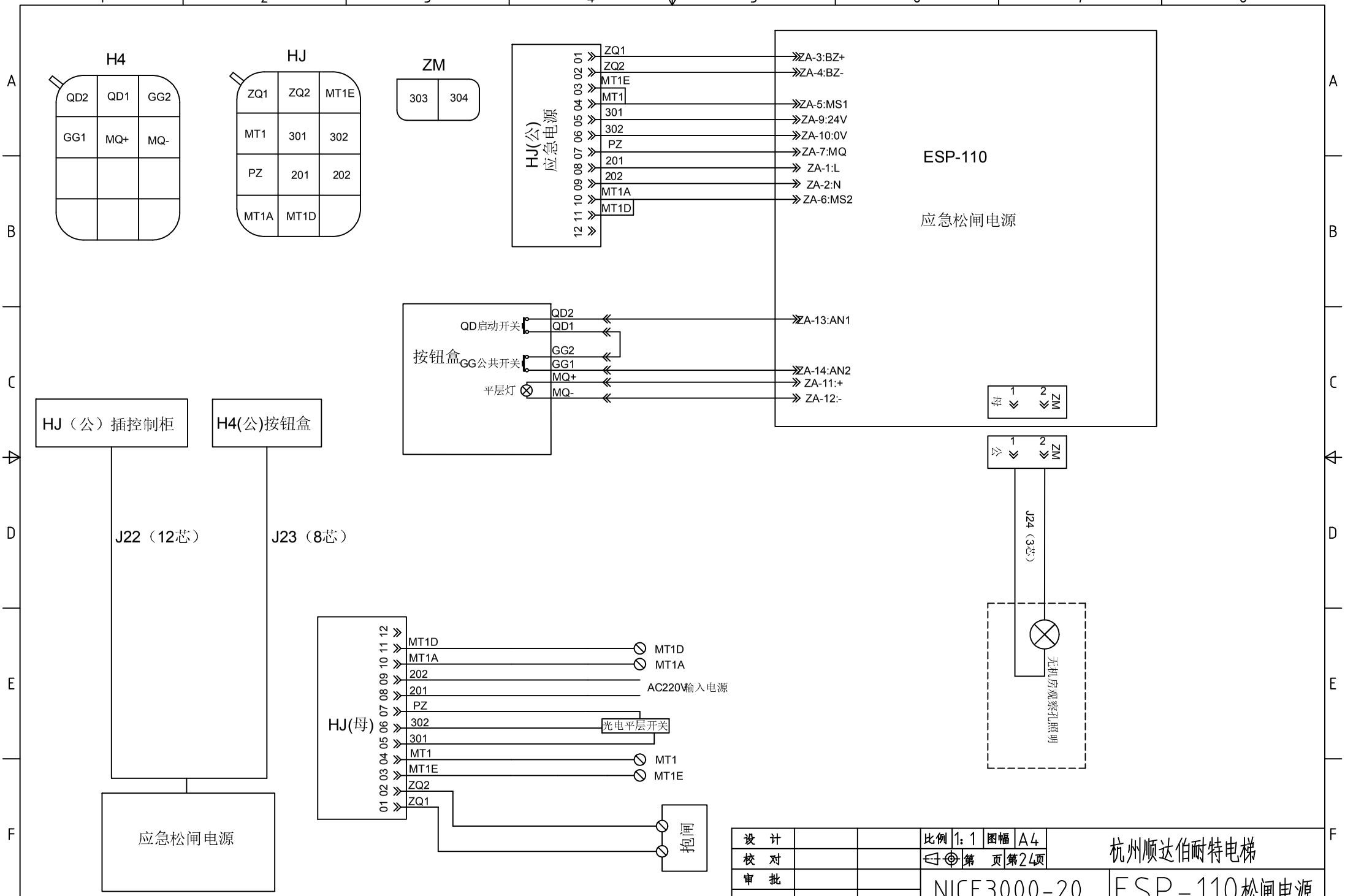
H4
QD2
QD1
GG2
GG1
MQ+
MQ-
HJ
ZQ1
ZQ2
MT1E
MT1
301
302
PZ
201
202
MT1A
MT1D
ZM
303
304
HJ(公)
应急电源
01 02 03 04 05 06 07 08 09 10 11 12
ZQ1
ZQ2
MT1E
MT1
301
302
PZ
201
202
MT1A
MT1D
ZA-3:BZ+
ZA-4:BZ-
ZA-5:MS1
ZA-9:24V
ZA-10:0V
ZA-7:MQ
ZA-1:L
ZA-2:N
ZA-6:MS2
ESP-110
应急松闸电源
QD启动开关
按钮盒
GG公共开关
平层灯
ZA-13:AN1
ZA-14:AN2
ZA-11:+
ZA-12:-
母
公
ZM
HJ（公）插控制柜
H4(公)按钮盒
J22（12芯）
J23（8芯）
J24（3芯）
无机房观察孔照明
HJ(母)
AC220V输入电源
光电平层开关
抱闸
应急松闸电源
设 计
校 对
审 批
比例 1:1
图幅 A4
第 页 第24页
杭州顺达伯耐特电梯
NICE3000-20
ESP-110松闸电源

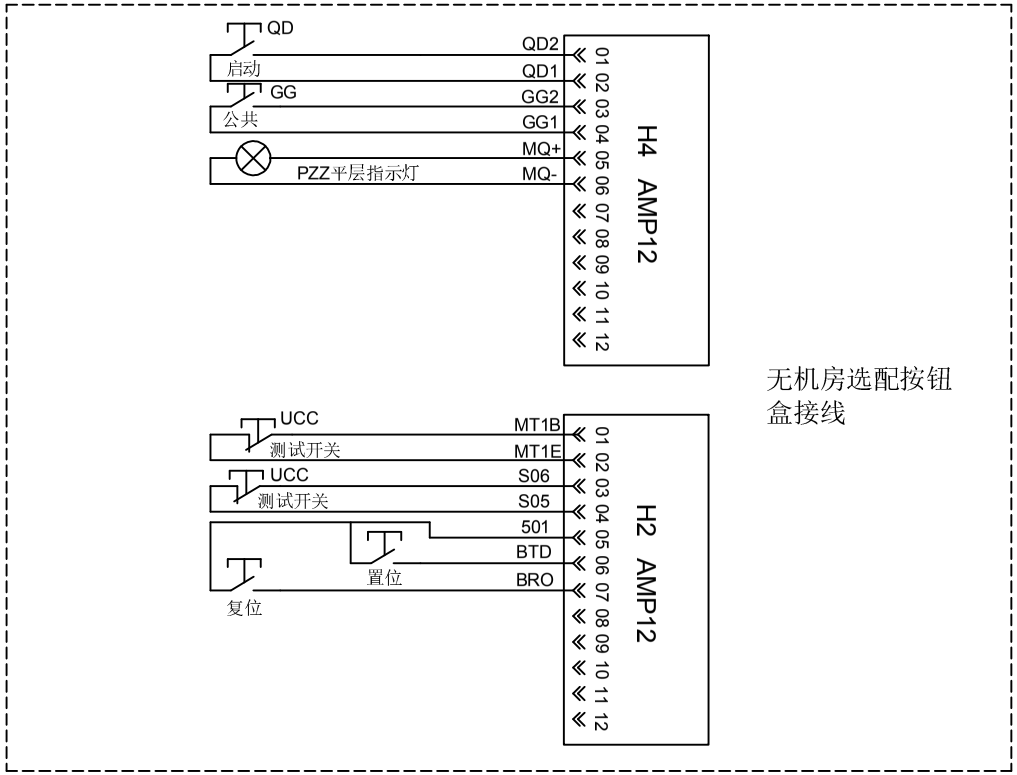

无机房选配按钮盒接线

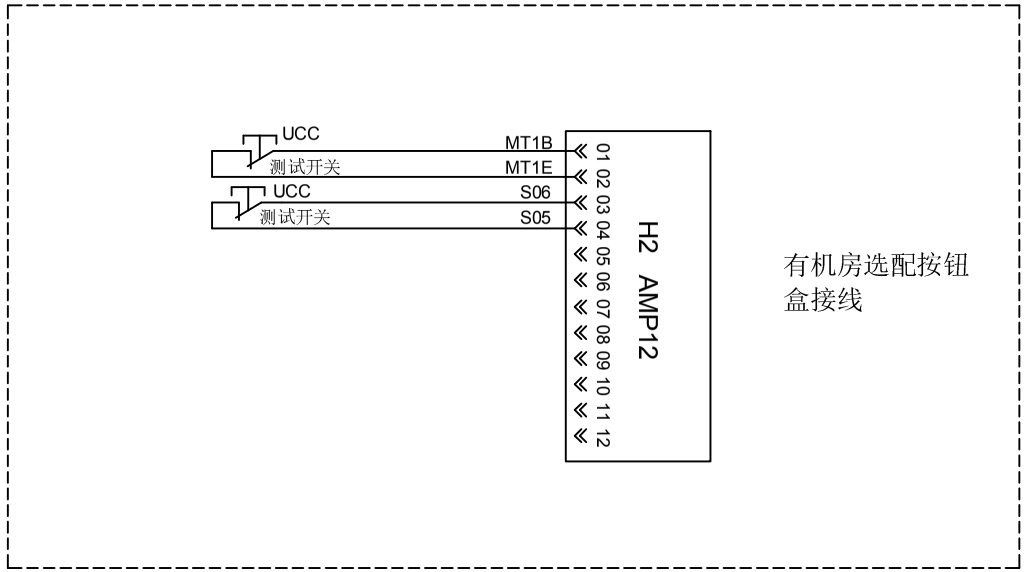

有机房选配按钮盒接线

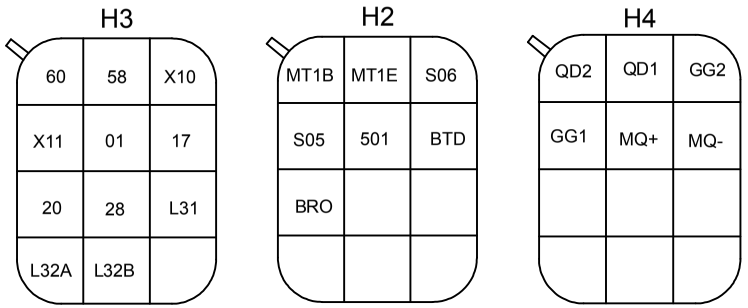

按钮盒（选装）

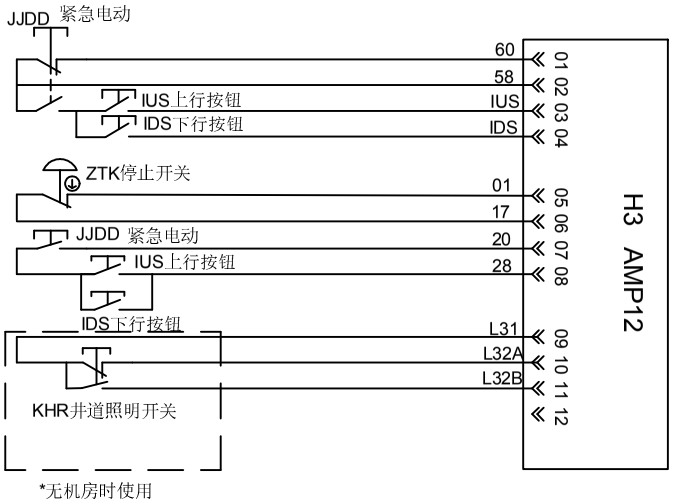

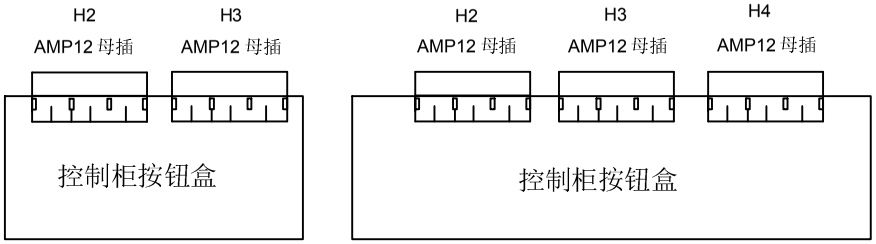

设 计			比例 1:1	图幅 A4	杭州顺达伯耐特电梯	
校 对			第 页	第25页		
审 批			NICE3000-21		控制柜检修盒连接图	

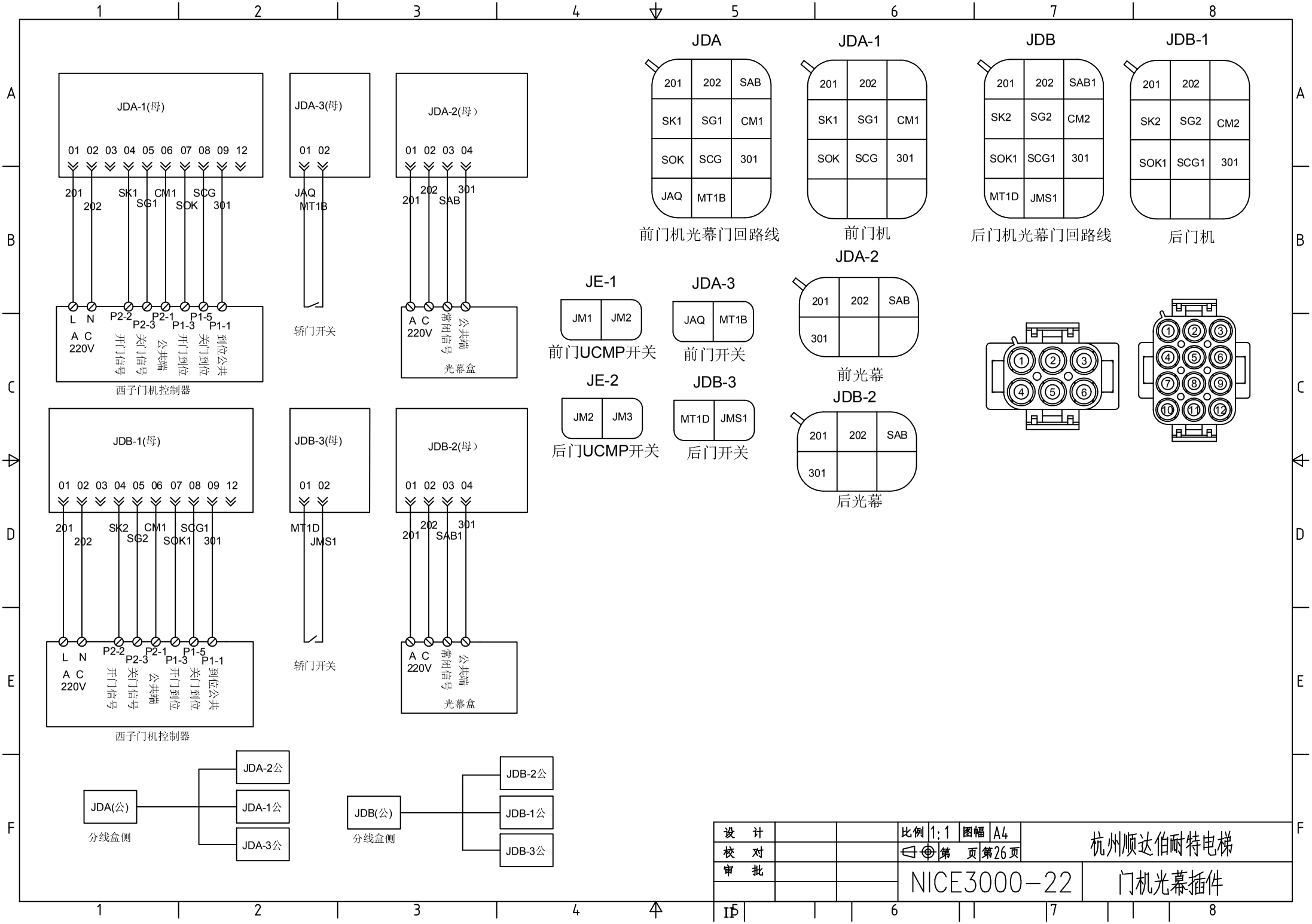
JDA-1(母)
01 02 03 04 05 06 07 08 09 12
201 202 SK1 SG1 CM1 SOK SCG 301
L N A C 220V
P2-2 P2-3 P2-1 P1-3 P1-5 P1-1
开门信号 关门信号 公共端 开门到位 关门到位 到位公共
西子门机控制器
JDA-3(母)
01 02
JAQ MT1B
轿门开关
JDA-2(母)
01 02 03 04
201 202 SAB 301
A C 220V
常闭信号 公共端
光幕盒
JDB-1(母)
01 02 03 04 05 06 07 08 09 12
201 202 SK2 SG2 CM1 SOK1 SCG1 301
L N A C 220V
P2-2 P2-3 P2-1 P1-3 P1-5 P1-1
开门信号 关门信号 公共端 开门到位 关门到位 到位公共
西子门机控制器
JDB-3(母)
01 02
MT1D JMS1
轿门开关
JDB-2(母)
01 02 03 04
201 202 SAB1 301
A C 220V
常闭信号 公共端
光幕盒
JDA(公)
分线盒侧
JDA-2公
JDA-1公
JDA-3公
JDB(公)
分线盒侧
JDB-2公
JDB-1公
JDB-3公
JDA
201 202 SAB
SK1 SG1 CM1
SOK SCG 301
JAQ MT1B
前门机光幕门回路线
JDA-1
201 202
SK1 SG1 CM1
SOK SCG 301
前门机
JDB
201 202 SAB1
SK2 SG2 CM2
SOK1 SCG1 301
MT1D JMS1
后门机光幕门回路线
JDB-1
201 202
SK2 SG2 CM2
SOK1 SCG1 301
后门机
JE-1
JM1 JM2
前门UCMP开关
JDA-3
JAQ MT1B
前门开关
JDA-2
201 202 SAB
301
前光幕
JE-2
JM2 JM3
后门UCMP开关
JDB-3
MT1D JMS1
后门开关
JDB-2
201 202 SAB
301
后光幕
设 计
校 对
审 批
比例 1:1
图幅 A4
第 页 第26页
杭州顺达伯耐特电梯
NICE3000-22
门机光幕插件

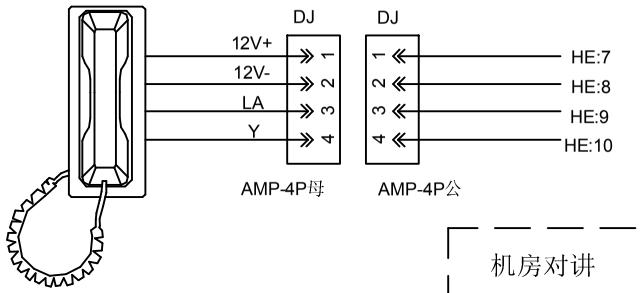

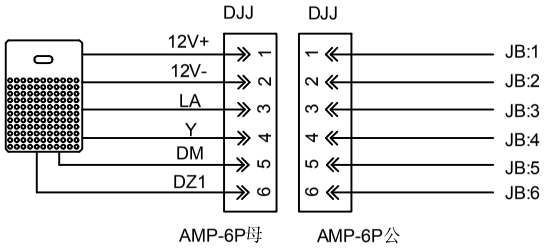

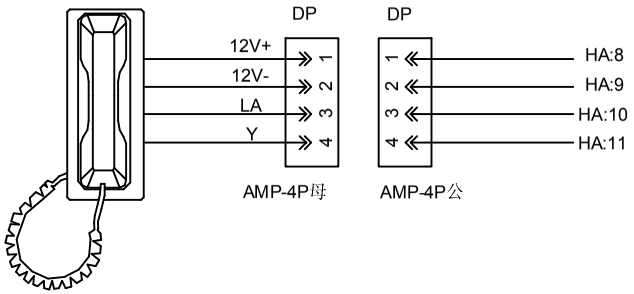

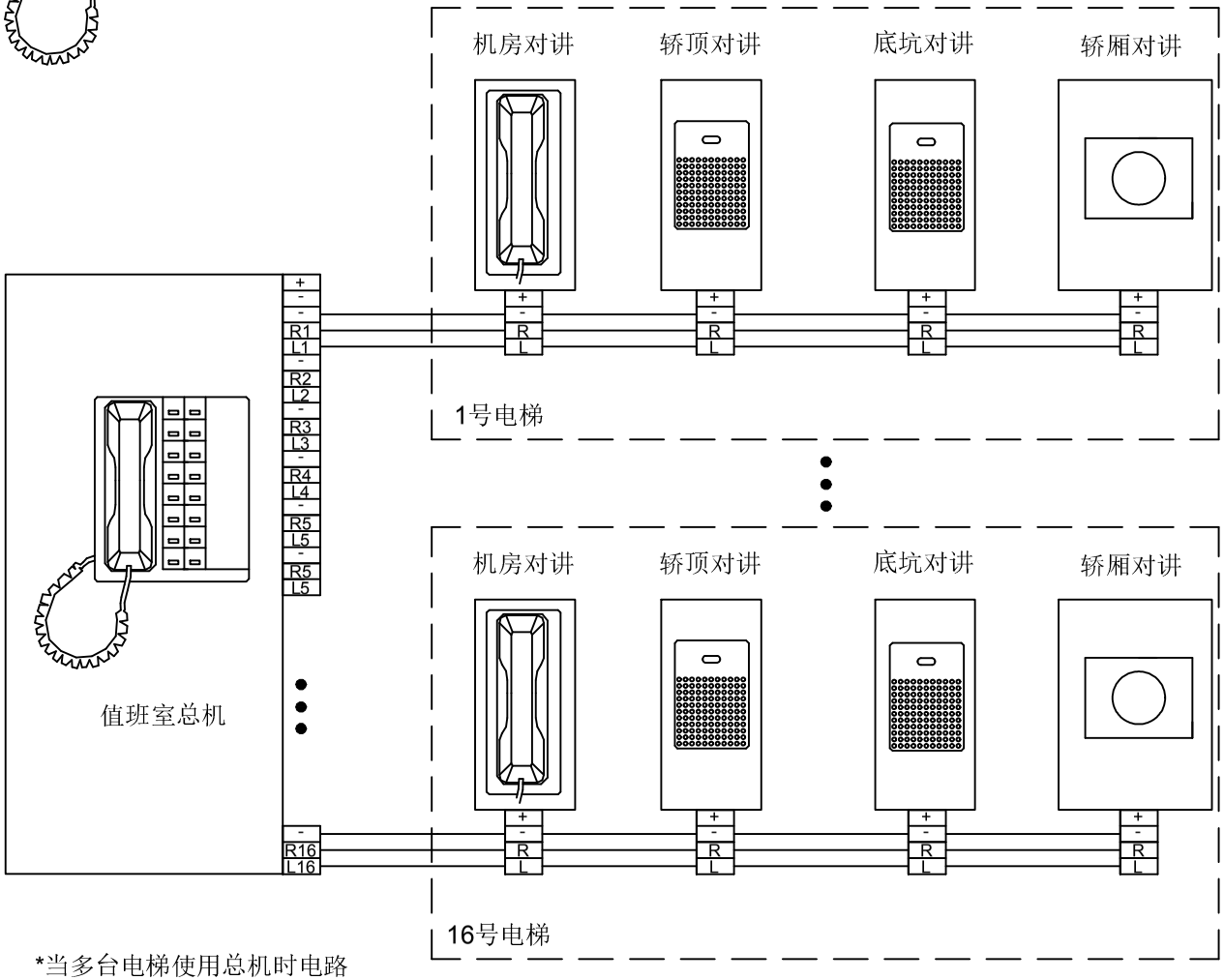

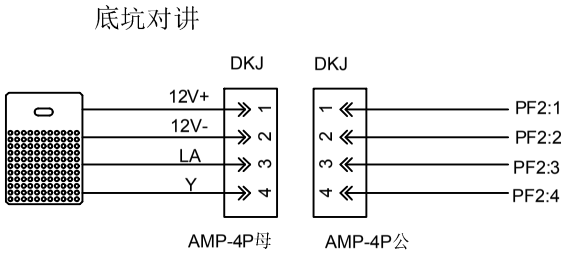

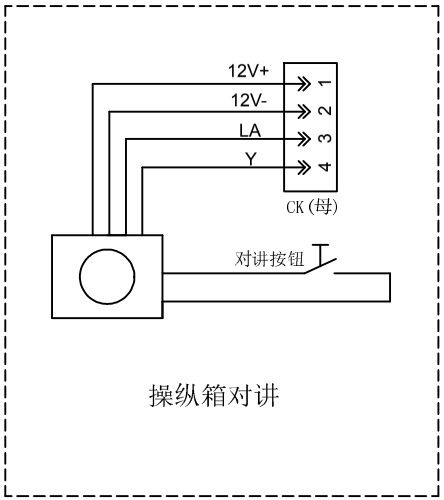

*当多台电梯使用总机时电路

设 计			比例 1:1	图幅 A4	杭州顺达伯耐特电梯	
校 对			第 页	第27页		
审 批			NICE3000-23		五方通话插件	

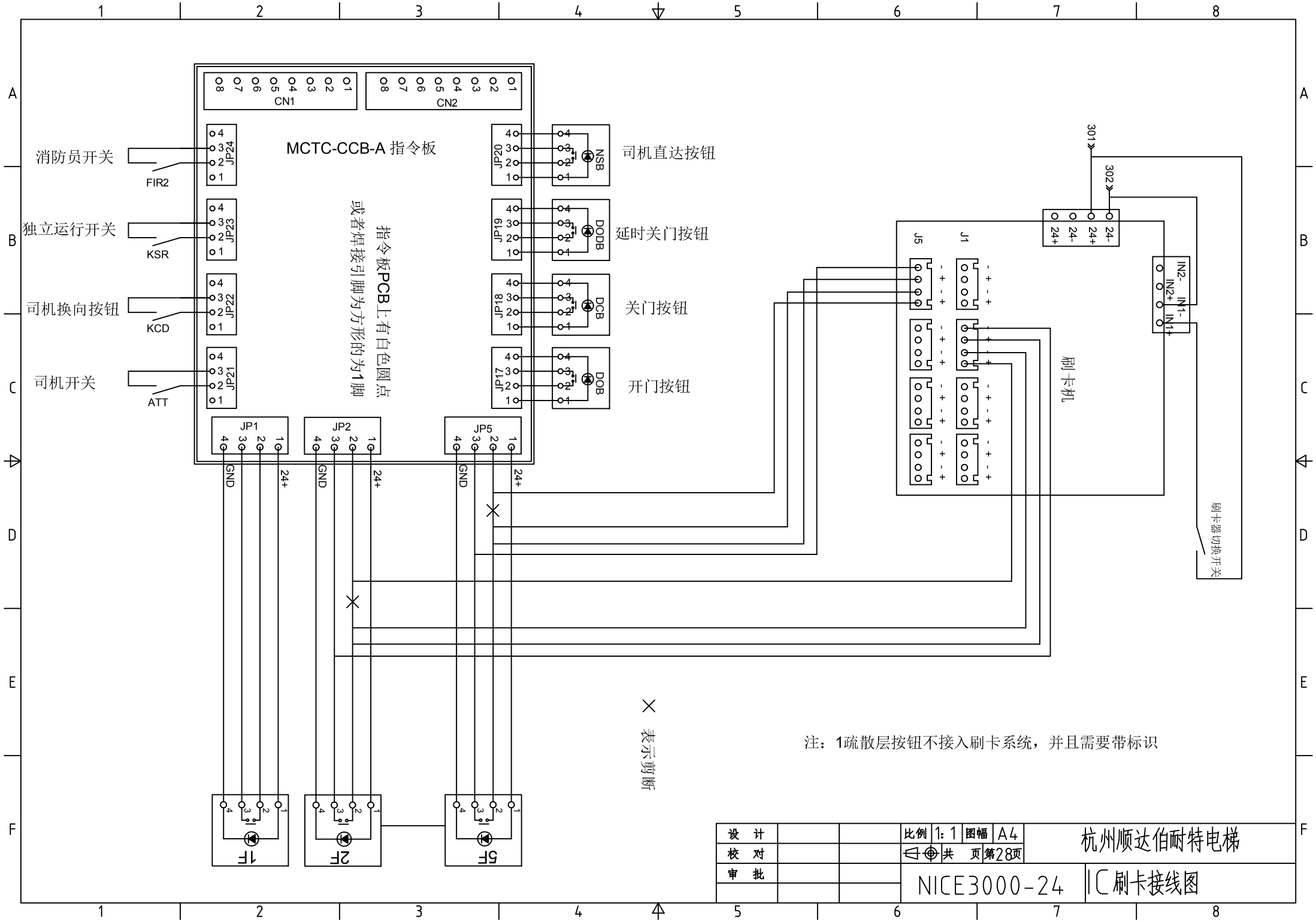

MCTC-CCB-A 指令板
CN1
CN2
消防员开关
FIR2
独立运行开关
KSR
司机换向按钮
KCD
司机开关
ATT
JP24
JP23
JP22
JP21
JP20
JP19
JP18
JP17
NSB
DODB
DCB
DOB
司机直达按钮
延时关门按钮
关门按钮
开门按钮
指令板PCB上有白色圆点
或者焊接引脚为方形的为1脚
JP1
JP2
JP5
GND
24+
301
302
24-
J5
J1
IN2-
IN2+
IN1-
IN1+
刷卡机
刷卡器切换开关
表示剪断
1F
2F
5F
注：1疏散层按钮不接入刷卡系统，并且需要带标识
设 计
校 对
审 批
比例 1:1
图幅 A4
共 页 第28页
杭州顺达伯耐特电梯
NICE3000-24
IC刷卡接线图

机房

序号	代号	描述	位置
1	MCB	主控制板	控制柜
2	JYX	运行接触器	控制柜
3	LB1	抱闸接触器	控制柜
4	KHR	井道照明开关	控制柜
5	PZZ	平层指示灯	控制柜
6	JXW	相序继电器	控制柜
7	TDY	控制变压器	控制柜
8	KUP	AC220应急电源启动钥匙开关	控制柜
9	POW	24V开关电源	控制柜
10	RUN	控制电源空开	控制柜
11	ZM	照明电源空开	控制柜
12	RD1	应急电源空开	控制柜
13	RD2	110V回路空开2P	控制柜
14	RD3	DC24V电源空开	控制柜
15	RD4	AC36V电源空开	控制柜
16	QL	DC110V整流器	控制柜
17	TA	大端子	控制柜
18	TB	小端子	控制柜
19	HA-HJ	控制柜接插件	控制柜
20	ZTK	控制柜停止	控制柜
21	JJDD	控制柜紧急电动	控制柜
22	IUS	控制柜上行按钮	控制柜
23	IDS	控制柜下行按钮	控制柜
24	MT	主机	机房
25	MB	抱闸	主机
26	BMQ	高速编码器	机房
27	KXS	限速器电气开关	机房
28	KPC	盘车轮开关	机房
29	JUP	AC220应急电源供电接触器	控制柜
30	JAQ1	应急操作辅助安全	控制柜
31	BTD	限速器远程动作开关	控制柜
32	BRD	限速器远程释放开关	控制柜
33	ZDK	控制柜插座	控制柜
34	SY	UCMP模块	控制柜
35			
36			

轿厢

序号	代号	描述	位置
1	COP	操纵箱	轿内
2	HCB	显示和通讯板	操纵箱
3	CCB	指令分配板	操纵箱
4	AL	警铃按钮	操纵箱
5	ATL	通话按钮	操纵箱
6	DOB	开门按钮	操纵箱
7	DCB	关门按钮	操纵箱
8	1F-32F	各层指令按钮	操纵箱
9	ATT	司机/自动开关	操纵箱
10	KZM	轿内照明开关	操纵箱
11	KFS	轿内风扇开关	操纵箱
12	FIR2	消防员操作开关	操纵箱
13	ZTC	轿内急停开关	操纵箱
14	NSB	直达按钮	操纵箱
15	CK	操纵箱插件	操纵箱
16	KJM1	轿顶检修开关	轿顶检修箱
17	KLD	司机换向按钮	轿顶检修箱
18	KSR	独立运行开关	轿顶检修箱
19	DODB	延时关门按钮	轿顶检修箱
20	AYS	轿顶检修上行按钮	轿顶检修箱
21	AYX	轿顶检修下行按钮	轿顶检修箱
22	ACOM	轿顶检修公用按钮	轿顶检修箱
23	ZT	轿顶停止按钮	轿顶检修箱
24	CHIME	到站钟	轿顶检修箱
25	DJD	轿顶安全照明灯	轿顶检修箱
26	KJD	轿顶照明开关	轿顶检修箱
27	ZJD1	AC220V插座	轿顶检修箱
28	ZJD2	AC36V插座	轿顶检修箱
29	DM,DN	轿顶检修箱插件	轿顶检修箱
30	JG-JM	轿顶接线箱插件	轿顶接线箱
31	CTB	轿顶板	轿顶
32	KTJ	安全窗安全开关	轿顶
33	DJN	轿厢照明	轿顶
34	KMJ	轿门锁开关	轿顶
35	DYJ	应急照明	轿顶
36	FS	轿顶风扇	轿顶

轿厢

序号	代号	描述	位置
1	KXJ	安全钳动作开关	轿顶
2	PP	PAD盒插件	PAD盒
3	AM	门机马达	门机
4	KOL	超载开关	轿底
5	KFL	满载开关	轿底
6	KLL	轻载开关	轿底
7	KHL	重载开关	轿底
8	SEN	称重传感器	轿底
9	SDE1	前门光幕	轿厢
10	SDE2	后门光幕	轿厢
11	LI,NI	UPS 电源输入	井道
12	LO,NO	UPS 电源输出	井道
13	DB	制动电阻	井道
14	BS1,BS2	报闸信号反馈	井道-控制柜
15	KGB	导轨抱死监控开关	轿顶
16	FCS	夹绳器动作测试按钮	控制柜
17	JM	轿门辅助检测开关	轿顶
18	UCC	UCMP测试按钮	控制柜
19	YMQ	上平层开关	轿顶
20	PZ	上再平层开关	轿顶
21	PZ1	下再平层开关	轿顶
22	YMQ1	下平层开关	轿顶
23	QD	应急松闸启动按钮	控制柜
24	GG	应急松闸公共按钮	控制柜
25			

井道

序号	代号	描述	位置
1	UL	上极限开关	上开关架
2	USR	上限位开关	上开关架
3	1USD	上一级强迫减速	上开关架
4	2USD	上二级强迫减速	上开关架
5	3USD	上三级强迫减速	上开关架
6	DL	下极限开关	下开关架
7	DSR	下限位开关	下开关架
8	1DSD	下一级强迫减速	下开关架
9	2DSD	下二级强迫减速	下开关架
10	3DSD	下三级强迫减速	下开关架
11	nKMT	层门锁开关	层门
12	HB HI	召唤盒	层站
13	HCB	显示及通讯板	召唤盒
14	HOS	层站停机开关	召唤盒
15	FIR1	一级消防开关	层站
16	ZT1	底坑停止开关	底坑
17	ZT2	底坑停止开关(>1.6m用)	底坑
18	KF1-3	缓冲器开关	底坑
19	KXZ	涨紧轮开关	底坑
20	KDK	底坑照明开关	底坑
21	KDK2	底坑照明开关(>1.6m用)	底坑
22	DDK	底坑照明灯泡	底坑
23	ZDK	底坑插座	底坑
24	BELL	警铃	底坑

设 计			比例 1:1	图幅 A4	杭州顺达伯耐特电梯
校 对			第 页	第29页	
审 批			NICE3000-25		原理图代号说明